| 番号 | 改訂理由 | 年月日 | 署名 |
|---|---|---|---|
| | | | |
| | | | |
| | | | |

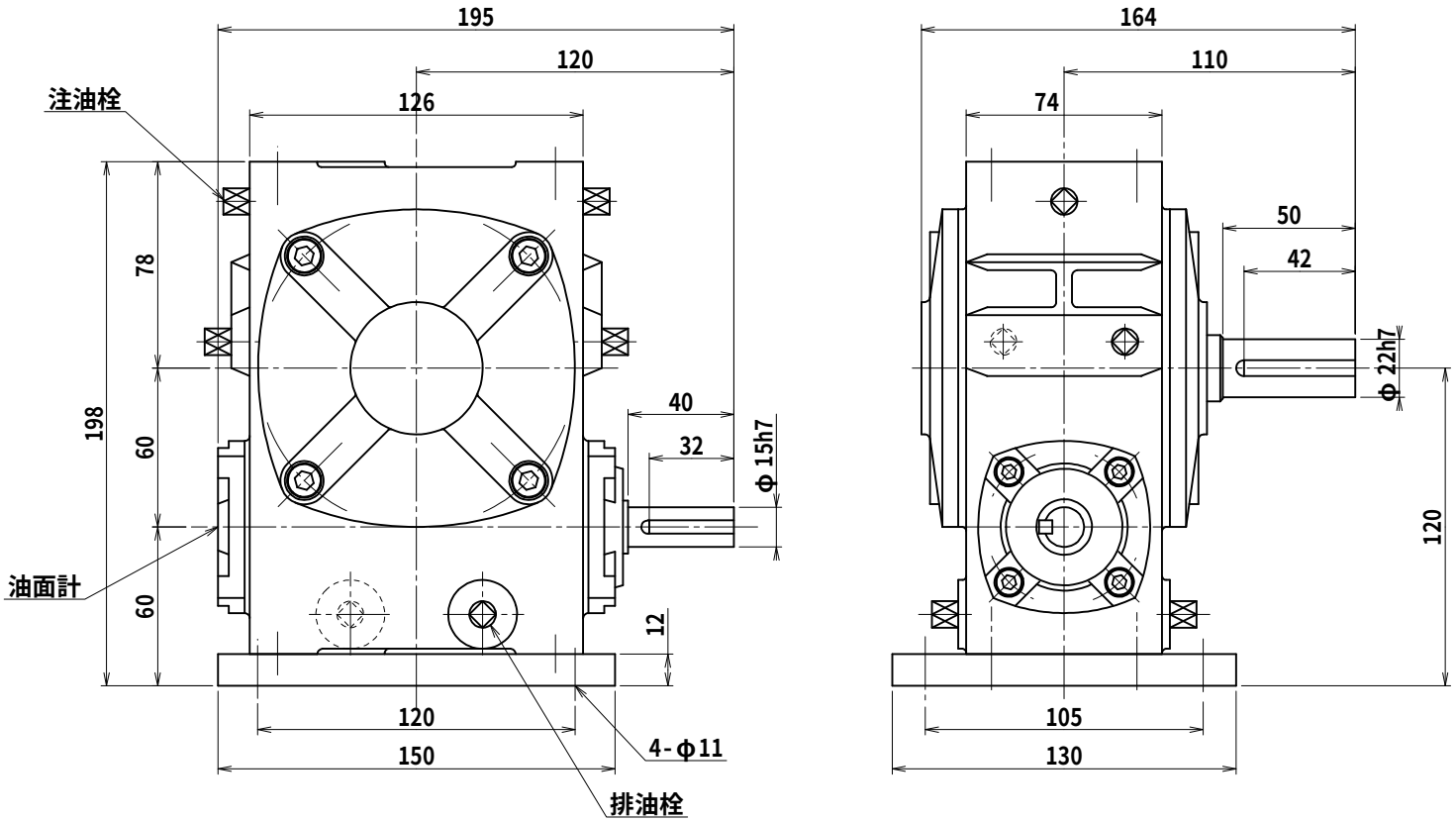


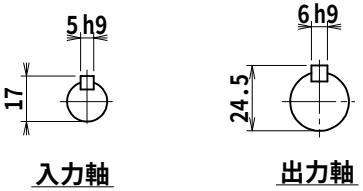


キー溝
JIS B 1301-1996

| | |
|---|---|
| 名称 | マキシンコー<br>一段ウォーム減速機<br>外形寸法図 |
| 形式・型番 | ABP60R※ |
| 許容入力動力 | kW |
| 入力軸回転速度 | rpm |
| 出力軸回転速度 | rpm |
| 減速比(※) | |
| 許容出力軸トルク | N·m |
| 運転時間 | |
| 荷重条件 | |

**技術課**

| 認可 | 照合 | 製図 |
|---|---|---|
| 小園 '11.08.09 | | H.K. |

| | |
|---|---|
| 尺度 | 1/2 |
| 投影法 | 第三角法 |
| 作成日 | 1997年04月14日 |
| 図番 | ABP060R |
| コードNo. | |

A3A

株式会社マキシンコー　名張工場