番号	改訂理由	年月日	署名

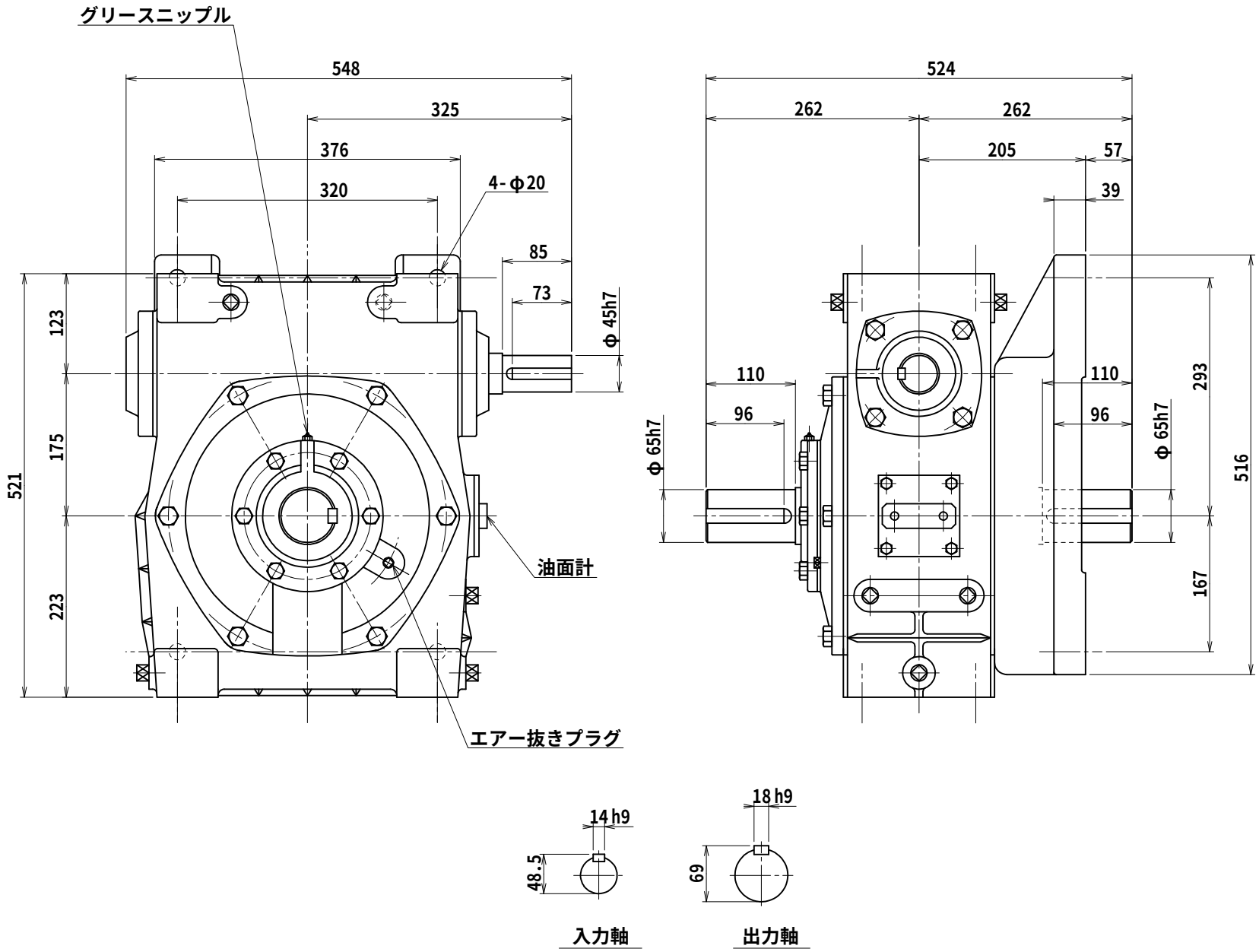

名称	マキシンコー 一段ウォーム減速機 外形寸法図
形式・型番	AKP175LC※
許容入力動力	kW
入力軸回転速度	rpm
出力軸回転速度	rpm
減速比（※）	
許容出力軸トルク	N･m
運転時間	
荷重条件	

技術課

認可	照合	製図
小園 '12.12.25		H.K.

尺度	1/5
投影法	第三角法
作成日	2012年12月25日
図番	AKP175LC
コードNo.	

A３A

株式会社マキシンコー　名張工場