番号	改訂理由	年月日	署名

据付の注意
据付の際は中空孔を基準に脚部を取付け芯出調整を行って下さい。

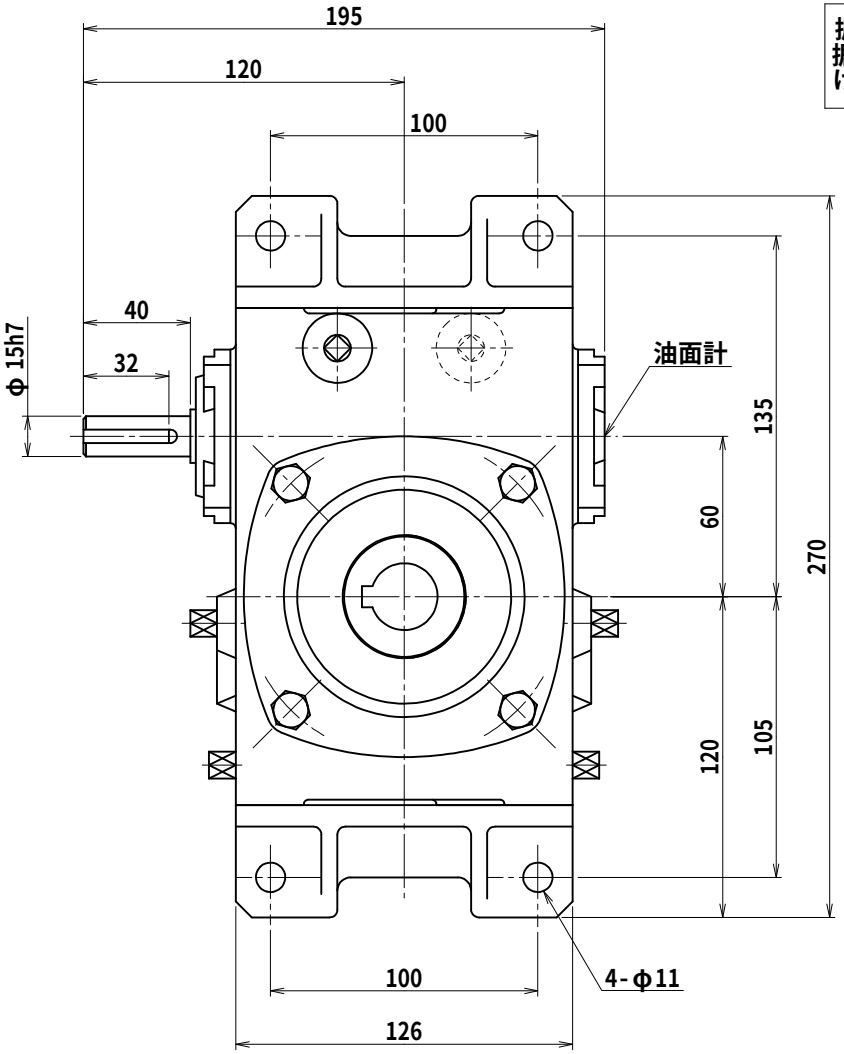

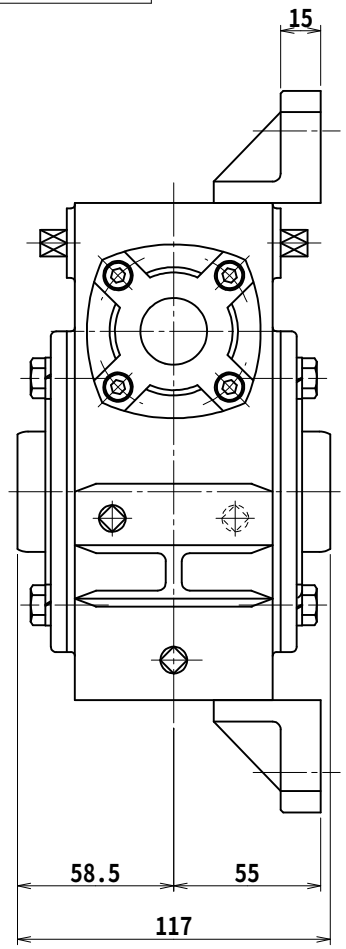

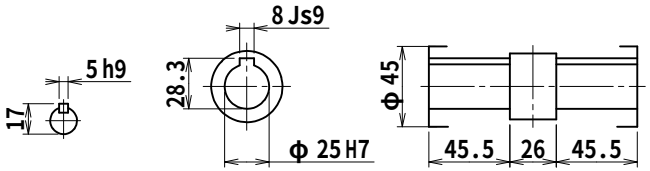

入力軸 (尺度 1/3)　出力軸 (尺度 1/3)　出力軸内部詳細 (尺度 1/3)

キー溝
JIS B 1301-1996

名称	マキシンコー 一段ウォーム減速機 外形寸法図
形式・型番	A0KP60R※
許容入力動力	kW
入力軸回転速度	rpm
出力軸回転速度	rpm
減速比(※)	
許容出力軸トルク	N·m
運転時間	
荷重条件	

技術課

認可	照合	製図
小園 '11.08.19		H.K.

尺度	1/2
投影法	第三角法
作成日	2011年 8月19日
図番	A0KP060R
コードNo.	

A3A

株式会社マキシンコー　名張工場