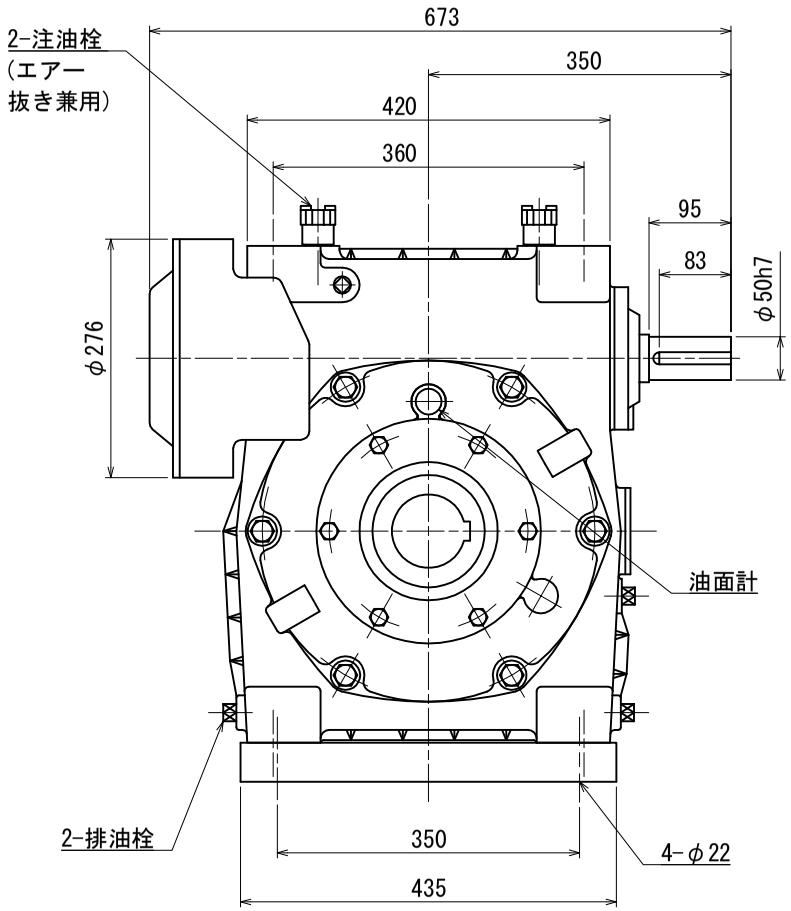

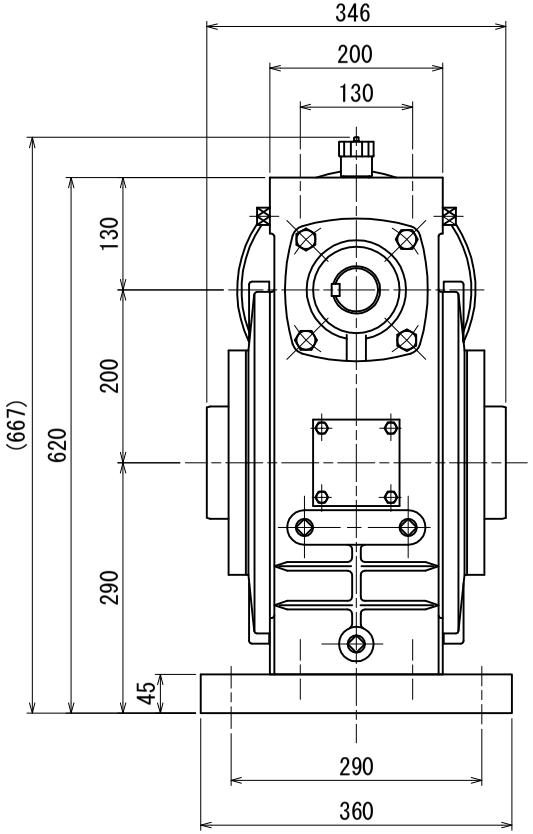

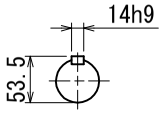

入力軸

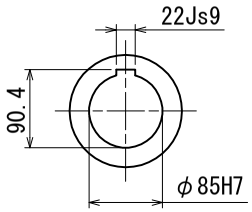

出力軸

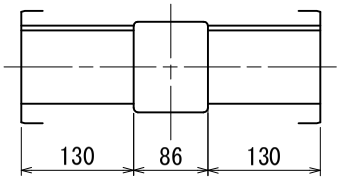

出力軸内部詳細

付属品
入力軸キー(両角) 14x9x83　　1本

キー溝
JIS B 1301-1996

名称	マキシンコー 一段ウォーム減速機 外形寸法図
形式・型番	AOWP200C※
許容入力動力	kW
入力軸回転速度	rpm
出力軸回転速度	rpm
減速比(※)	
許容出力軸トルク	N·m
運転時間	
荷重条件	

技術課

認可		照合	製図

尺度	1/6
投影法	第三角法
作成日	2008年02月22日
図番	AOWP200C
コードNo.	

A3P

株式会社マキシンコー　名張工場