番号	改訂理由	年月日	署名

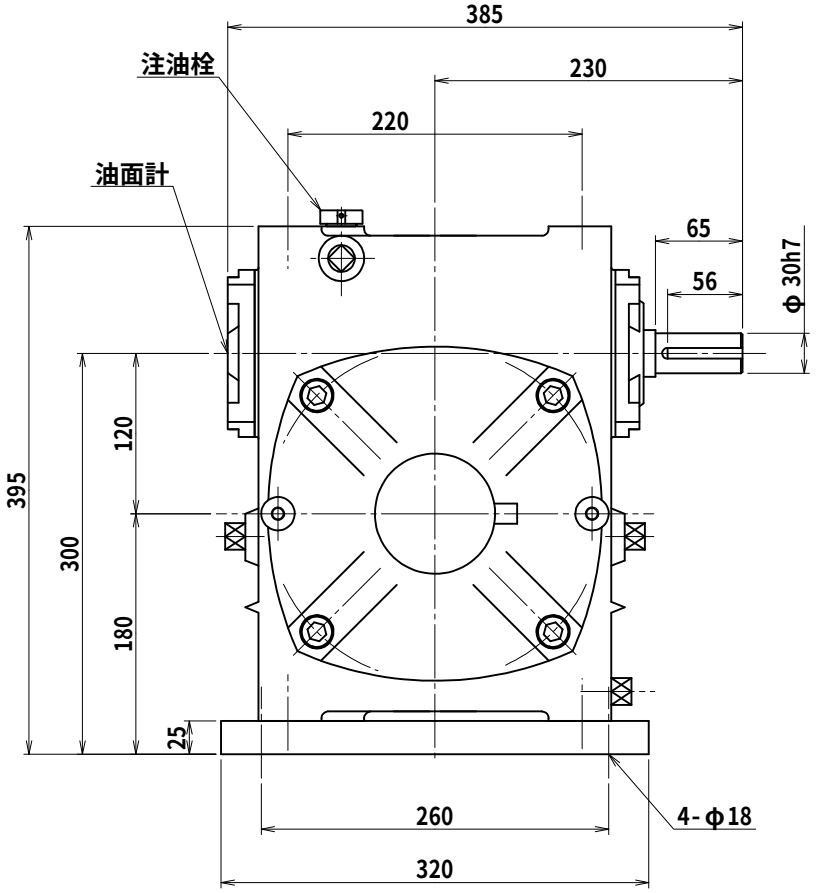

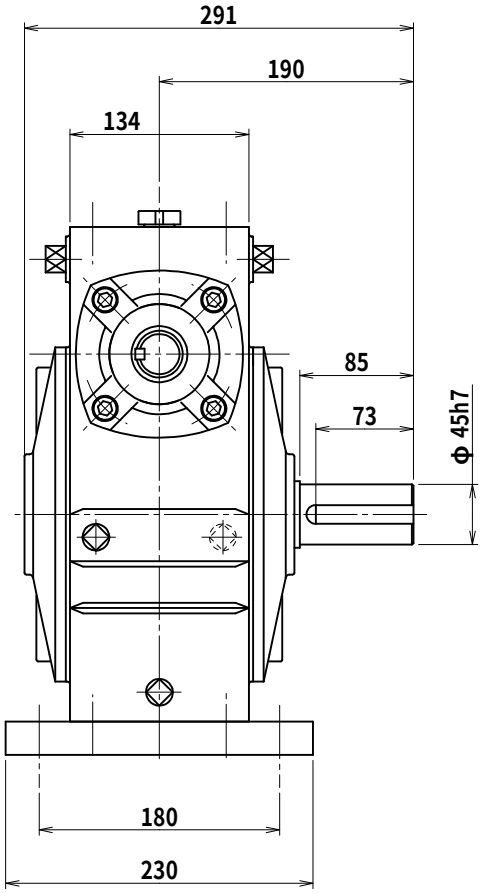

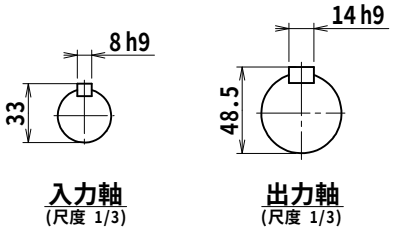

キー溝
JIS B 1301-1996

名称	マキシンコー 一段ウォーム減速機 外形寸法図
形式・型番	AWP120R※
許容入力動力	kW
入力軸回転速度	rpm
出力軸回転速度	rpm
減速比（※）	
許容出力軸トルク	N･m
運転時間	
荷重条件	

技術課

認可	照合	製図
小園 '11.08.09		H.K.

尺度	1/4
投影法	第三角法
作成日	2011年 8月 9日
図番	AWP120R
コードNo.	

A3A

株式会社マキシンコー　名張工場