番号	改訂理由	年月日	署名
1	標準化	'11. 8. 9.	小園
2	追記	' 17.04.12	森田

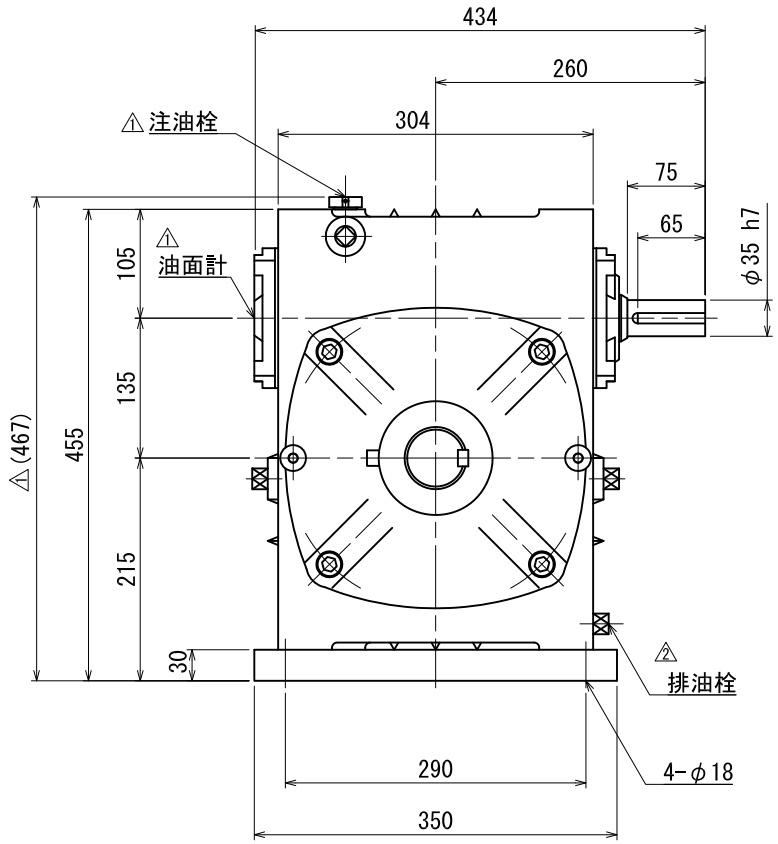

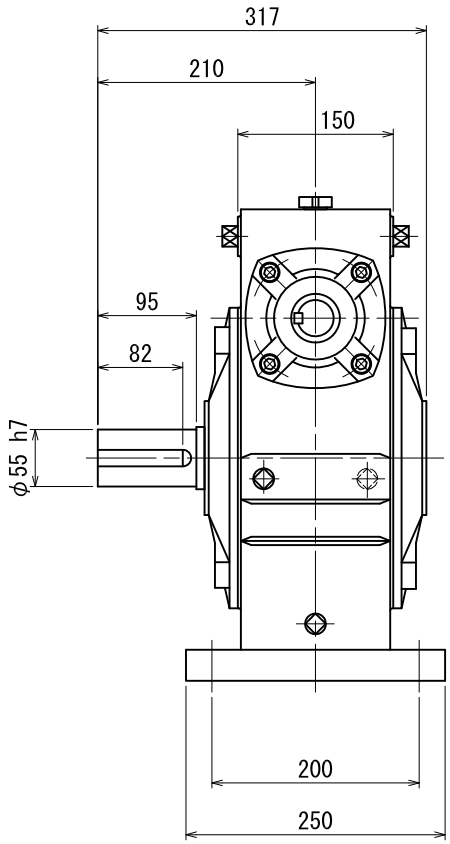

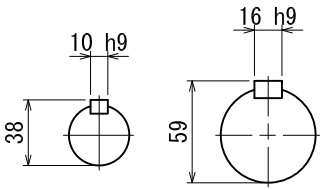

入力軸
(尺度1/3)

出力軸
(尺度1/3)

付属品 △1
入力軸キー 10x 8x65(両角) 1本
出力軸キー 16x10x82(両角) 1本

キー溝
JIS B 1301-1996

名称	マキシンコー 一段ウォーム減速機 外形寸法図
形式・型番	AWP135L※
許容入力動力	kW
入力軸回転速度	rpm
出力軸回転速度	rpm
減 速 比(※)	
許容出力軸トルク	N·m
運 転 時 間	
荷 重 条 件	

技術課

認可	照合	製図
中森 2017.04.12	岩名 2017.04.12	久保田

尺 度	1/5
投影法	第三角法
作成日	1997年 1月30日
図 番	NA3S-86129 △2
コードNo.	

A3P

株式会社マキシンコー 名張工場