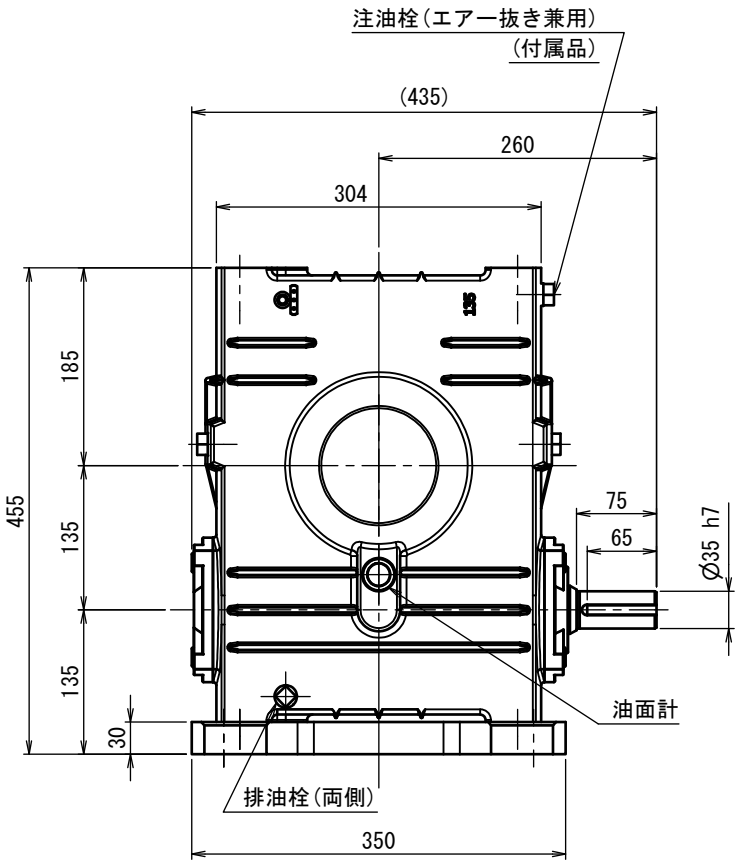

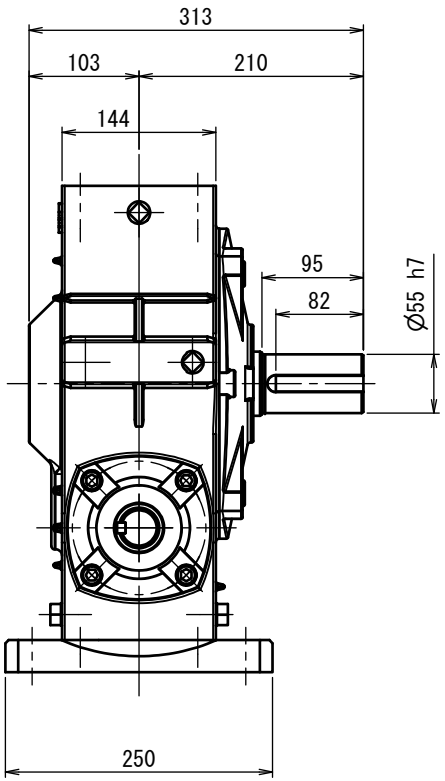

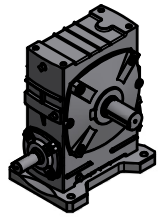

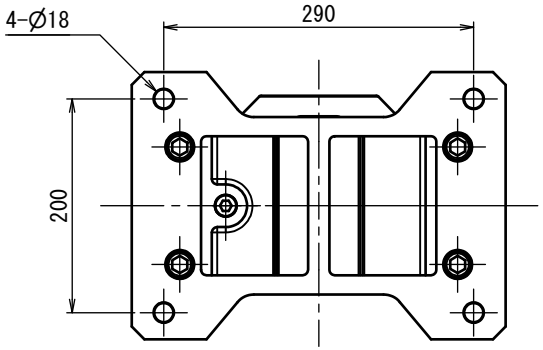

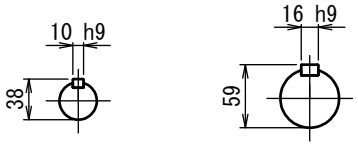

入力軸　　出力軸

付属品
入力軸キー(両角) 10x 8x65　1本
出力軸キー(両角) 16x10x82　1本
四角頭プラグ(エアー抜き)　R1/2　1個

キー溝
JIS B 1301-1996

名称	マキシンコー 一段ウォーム減速機 外形寸法図
形式・型番	BP135R※
許容入力動力	kW
入力軸回転速度	rpm
出力軸回転速度	rpm
減速比（※）	
許容出力軸トルク	N·m
運転時間	
荷重条件	

技術課

認可		照合	製図

尺度	1/5
投影法	第三角法
作成日	2016/09/21
図番	
コードNo.	

A3A

株式会社マキシンコー　名張工場