番号	改訂理由	年月日	署名

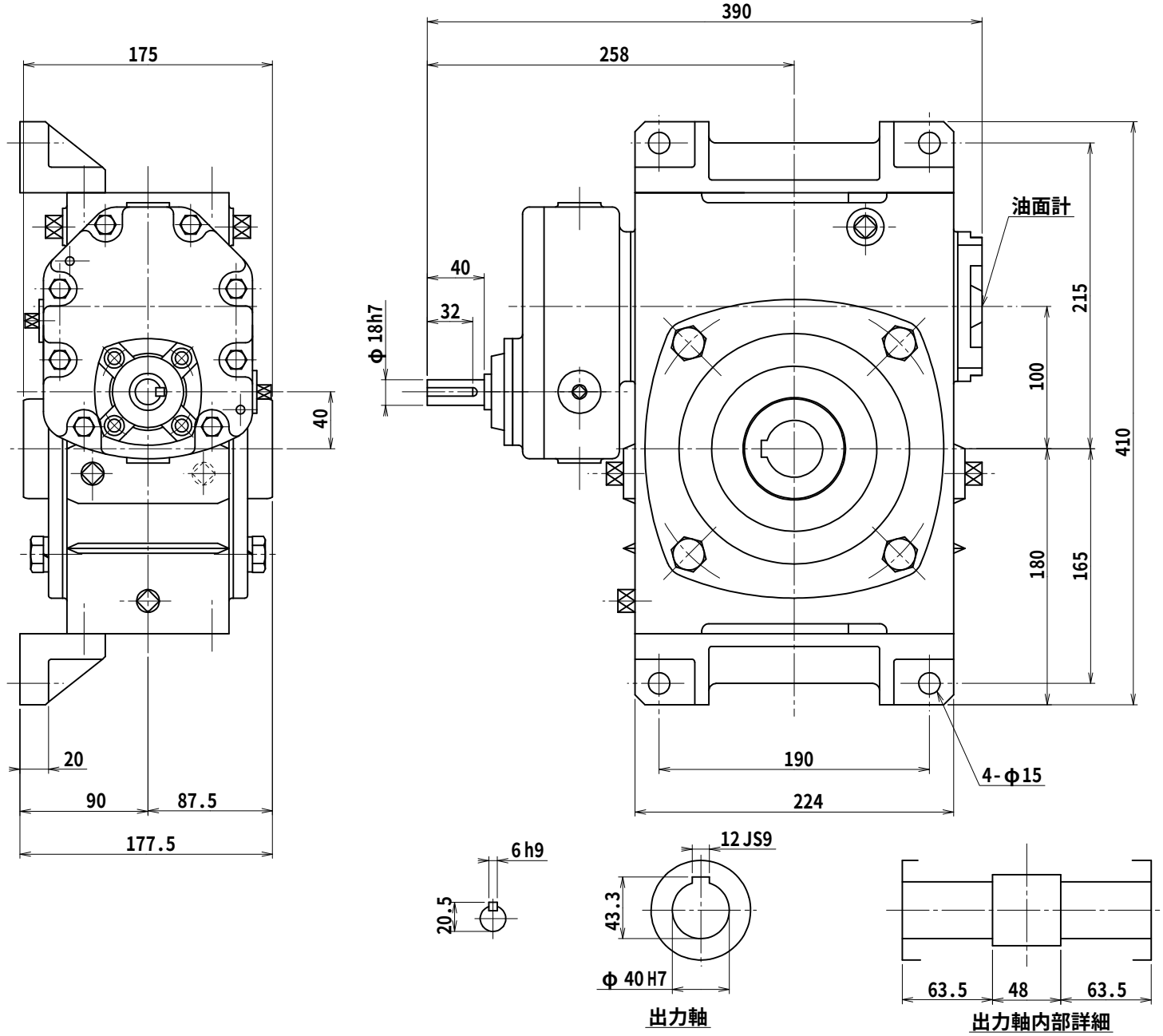

キー溝
JIS B 1301-1996

名称	マキシンコー ヘリカル／ウォーム減速機 外形寸法図
形式・型番	A0KFP100R※
許容入力動力	kW
入力軸回転速度	rpm
出力軸回転速度	rpm
減速比(※)	
許容出力軸トルク	N･m
運転時間	
荷重条件	

技術課

認可		照合	製図
	小園 '12.01.18		H.K.

尺度	1/3
投影法	第三角法
作成日	2012年 1月18日
図番	A0KFP100R
コードNo.	

A3A

株式会社マキシンコー　名張工場