番号	改訂理由	年月日	署名

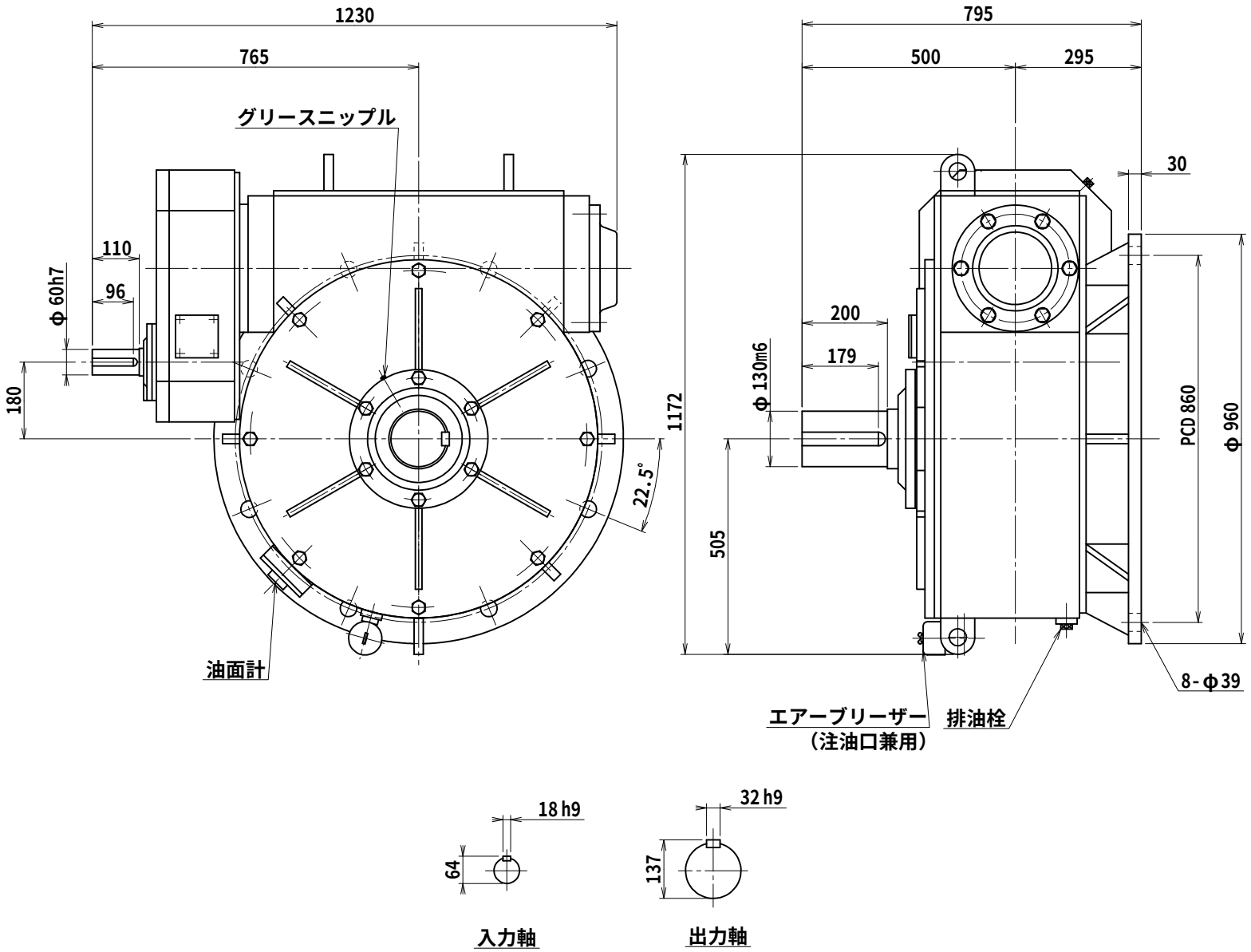

キー溝
JIS B 1301-1996

名称	マキシンコー ヘリカル／ウォーム減速機 外形寸法図
形式・型番	KF400RU※
許容入力動力	kW
入力軸回転数	rpm
出力軸回転数	rpm
減速比（※）	
許容出力軸トルク	N･m
運転時間	
荷重条件	

技術課

認可		照合	製図
	小園 '13.01.09		H.K.

尺度	1/10
投影法	第三角法
作成日	1997年 4月 4日
図番	KF400RU
コードNo.	

A３A

株式会社マキシンコー　名張工場