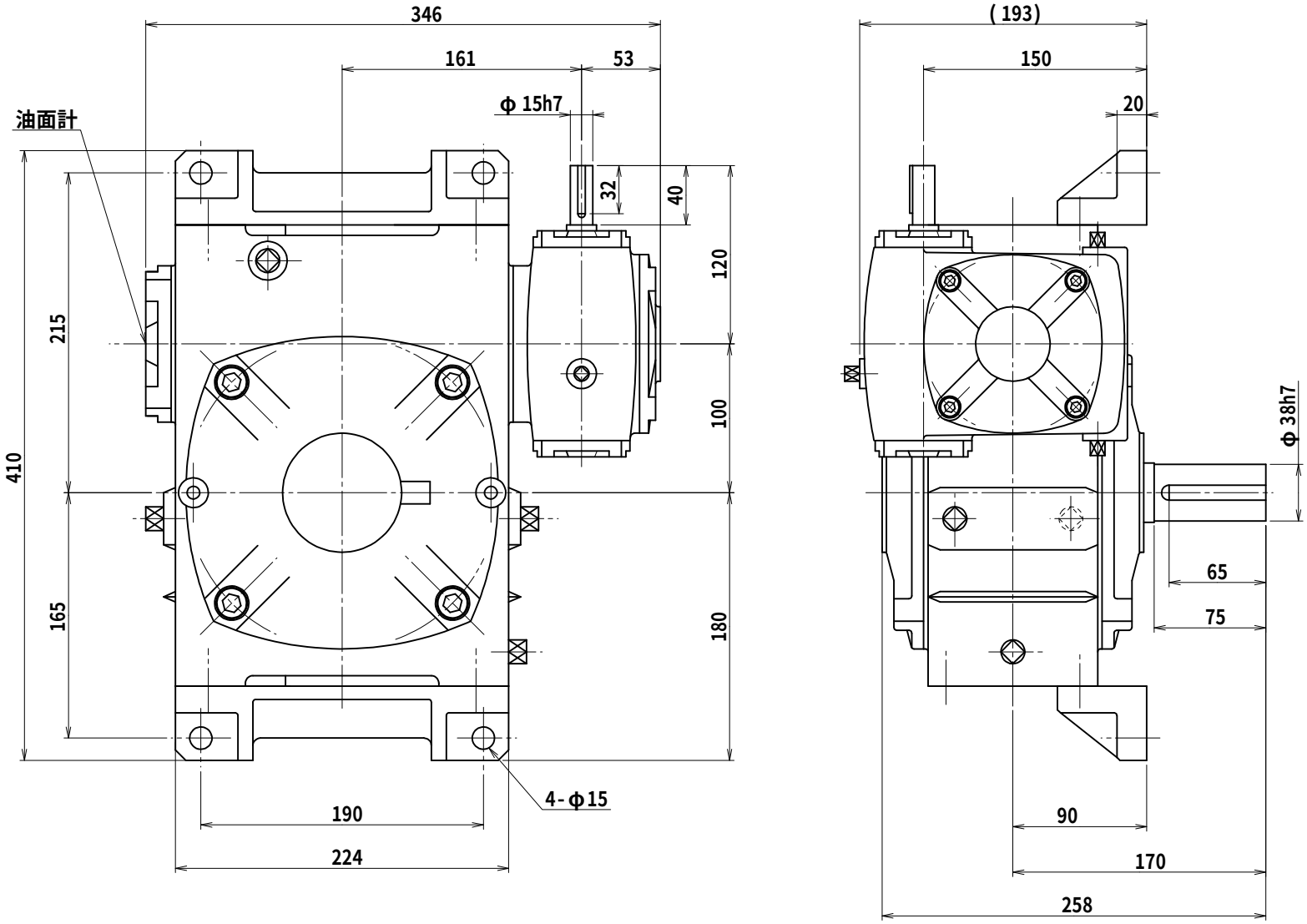

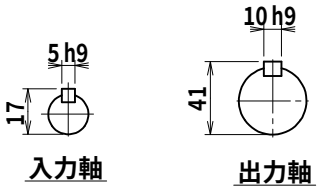

番号	改訂理由	年月日	署名

キー溝
JIS B 1301-1996

名称	マキシンコー 二段ウォーム減速機 外形寸法図
形式・型番	AKHP100RD※
許容入力動力	kW
入力軸回転数	rpm
出力軸回転数	rpm
減速比(※)	
許容出力軸トルク	N·m
運転時間	
荷重条件	

技術課

認可		照合	製図
	小園 '11.12.26		H.K.

尺度	1/3
投影法	第三角法
作成日	2011年12月26日
図番	AKHP100RD
コードNo.	

A3A

株式会社マキシンコー　名張工場