番号	改訂理由	年月日	署名

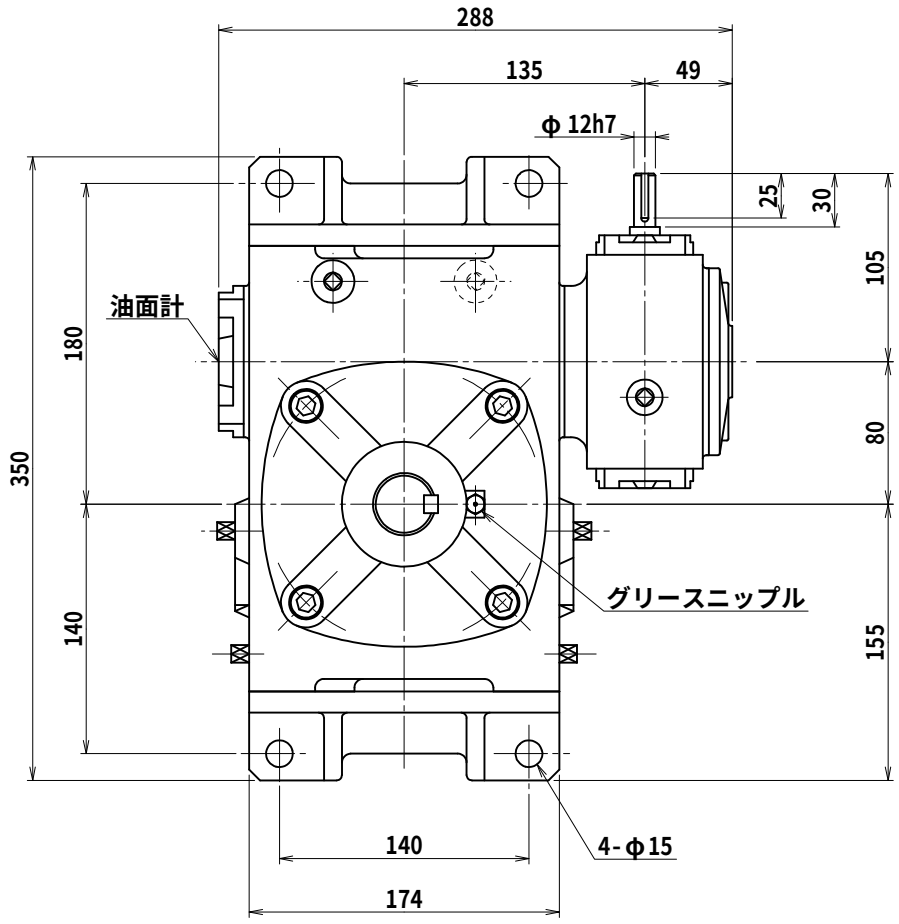

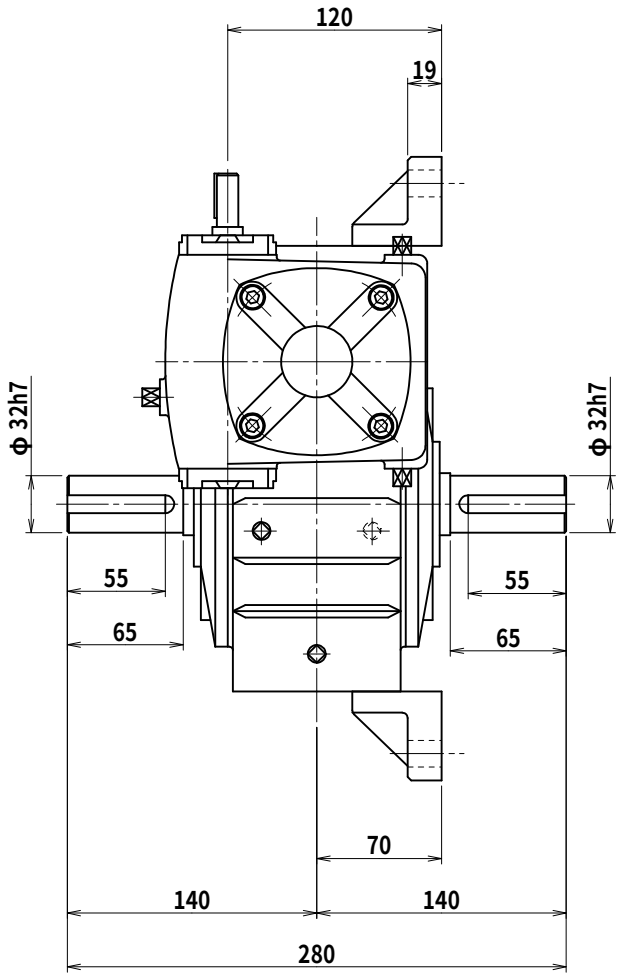

キー溝
JIS B 1301-1996

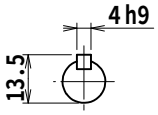

入力軸
(尺度1/1.5)

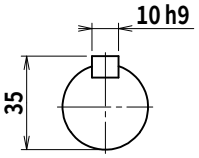

出力軸
(尺度1/2)

名称	マキシンコー 二段ウォーム減速機 外形寸法図		
形式・型番	AKHP80RC※		
許容入力動力	kW		
入力軸回転速度	rpm		
出力軸回転速度	rpm		
減速比（※）			
許容出力軸トルク	N･m		
運転時間			
荷重条件			
技術課			
認可	小園 '11.12.22	照合	製図 H.K.
尺度	1/3		
投影法	第三角法		
作成日	2011年12月22日		
図番	AKHP80RC		
コードNo.			

A３A

株式会社マキシンコー　名張工場