番号	改訂理由	年月日	署名

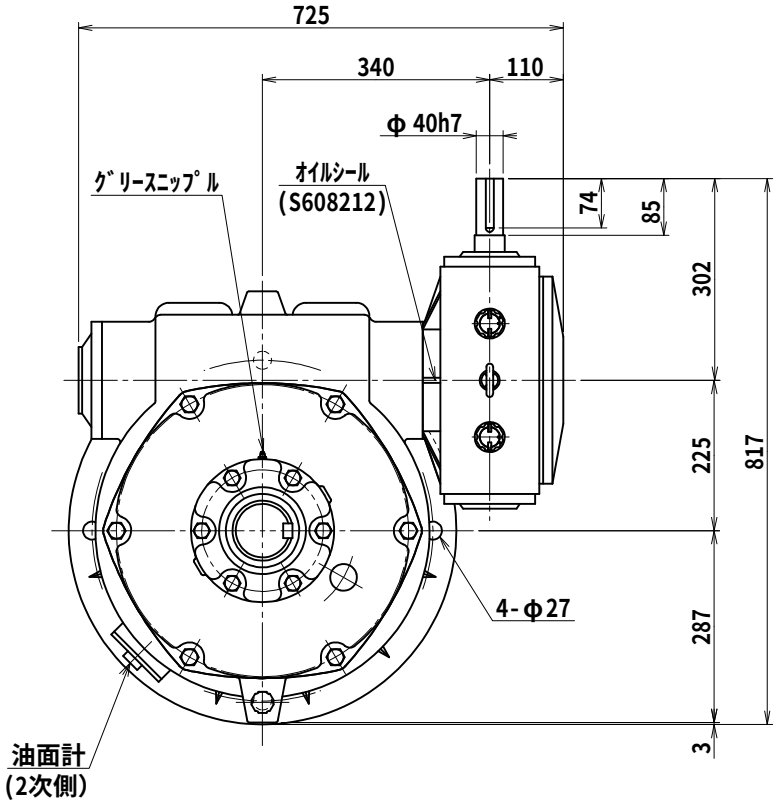

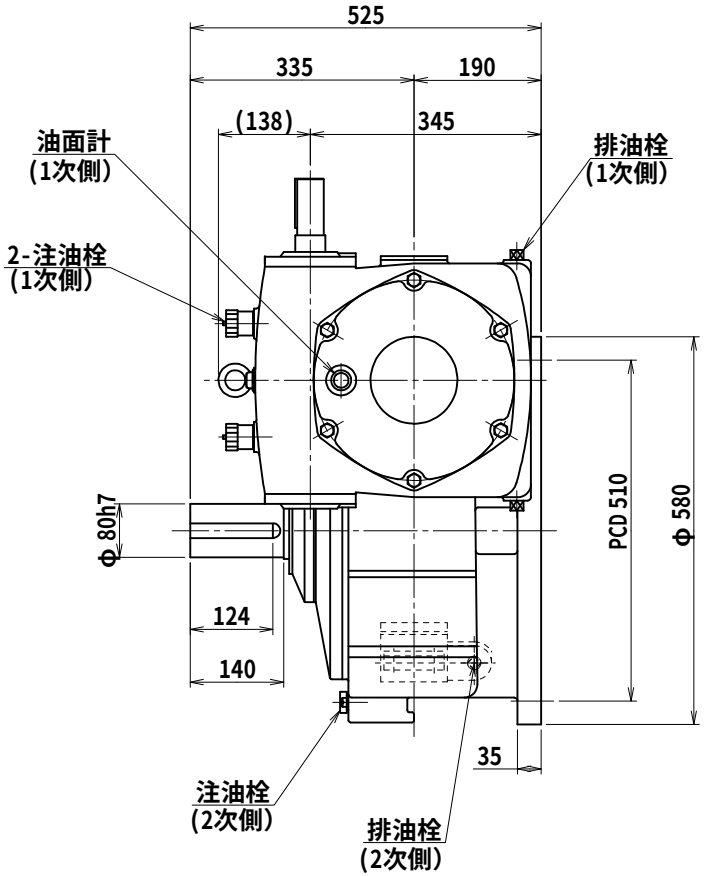

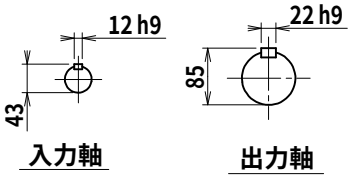

キー溝
JIS B 1301-1996

名称	マキシンコー 二段ウォーム減速機 外形寸法図
形式・型番	KH225RU※
許容入力動力	kW
入力軸回転速度	rpm
出力軸回転速度	rpm
減 速 比 (※)	
許容出力軸トルク	N･m
運 転 時 間	
荷 重 条 件	

技術課

認可		照合	製図
	北岡 2008.09.12		髙内

尺 度	1/8
投影法	第三角法
作成日	2008年 9月12日
図 番	KH225RU
コードNo.	

A３A

株式会社マキシンコー　名張工場