番号	改訂理由	年月日	署名

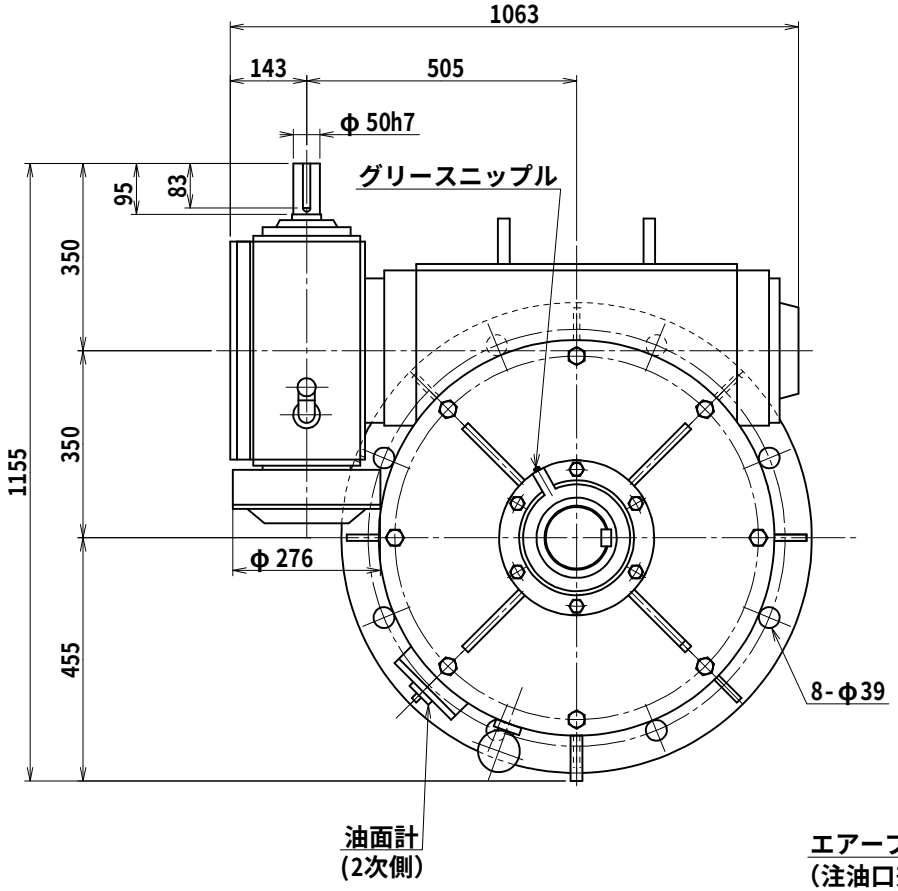

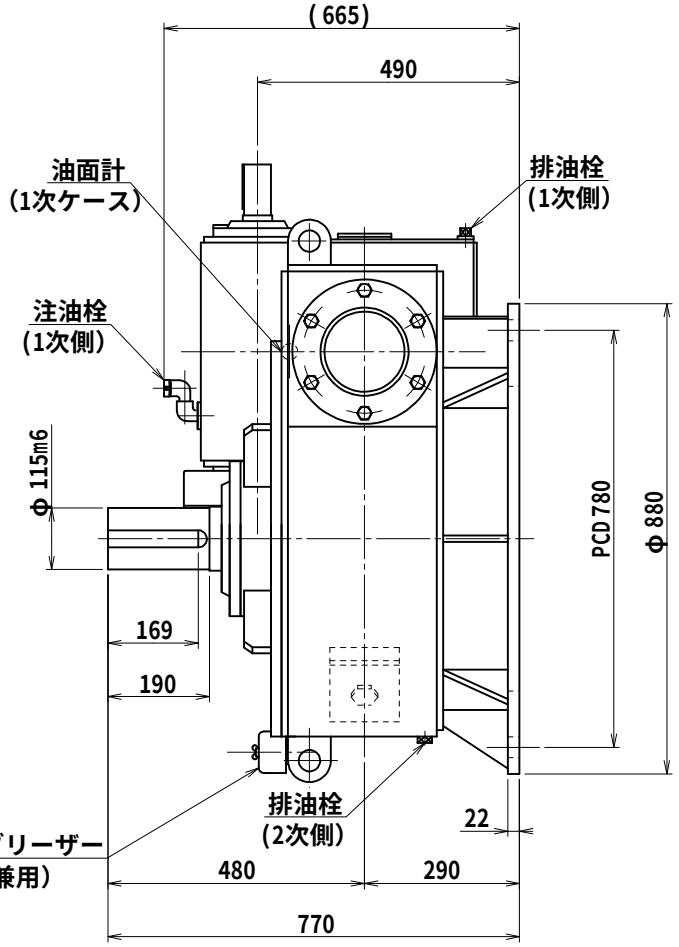

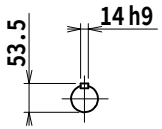

入力軸

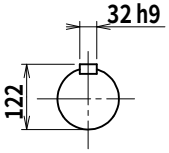

出力軸

キー溝
JIS B 1301-1996

名称	マキシンコー 二段ウォーム減速機 外形寸法図
形式・型番	KH350LU※
許容入力動力	kW
入力軸回転速度	rpm
出力軸回転速度	rpm
減速比（※）	
許容出力軸トルク	N･m
運転時間	
荷重条件	

技術課

認可	照合	製図
小園 '13.04.08		岩名

尺度	1/10
投影法	第三角法
作成日	2010年 1月12日
図番	KH350LU
コードNo.	

A３A

株式会社マキシンコー　名張工場