番号	改訂理由	年月日	署名

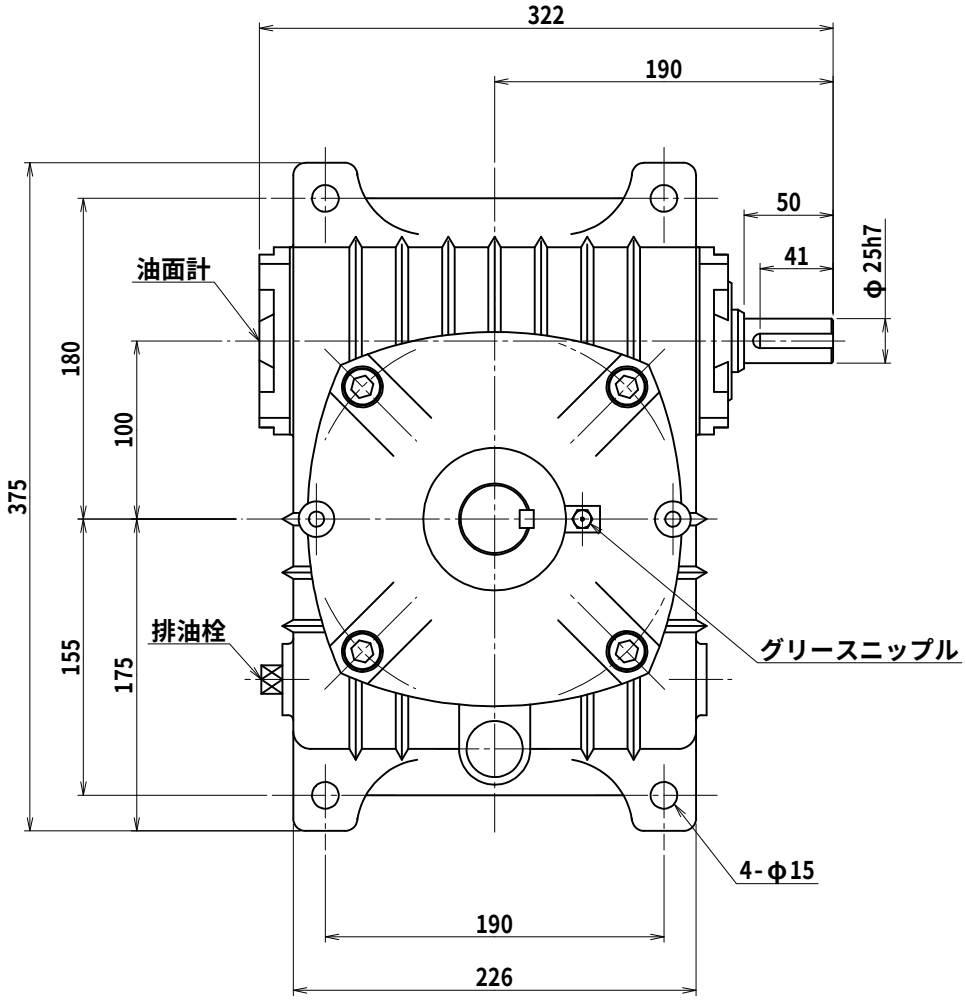

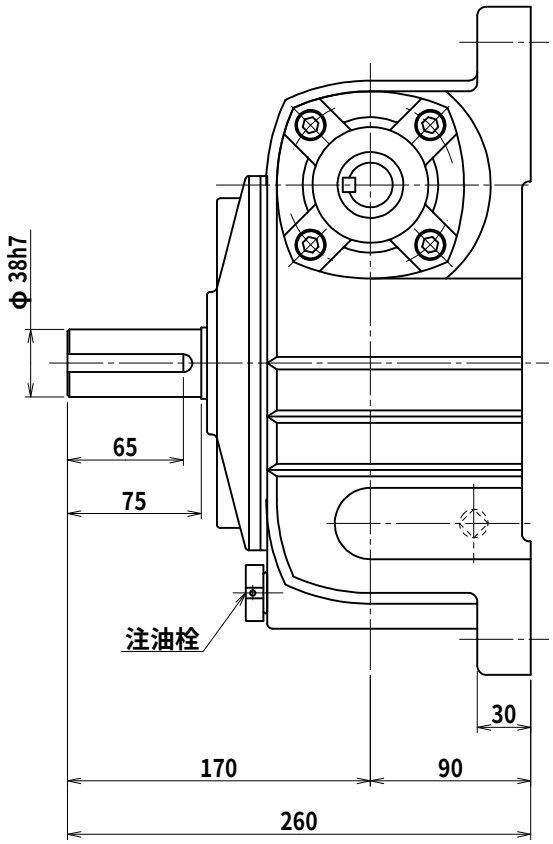

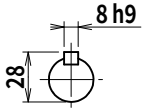

入力軸
(尺度 1/3)

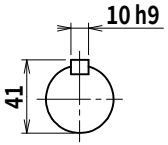

出力軸
(尺度 1/3)

キー溝
JIS B 1301-1996

名称	マキシンコー 一段ウォーム減速機 外形寸法図
形式・型番	K100LU※
許容入力動力	kW
入力軸回転速度	rpm
出力軸回転速度	rpm
減速比(※)	
許容出力軸トルク	N·m
運転時間	
荷重条件	

技術課

認可		照合	製図
小園 '11.08.04			H.K.

尺度	1/3
投影法	第三角法
作成日	2011年 8月 4日
図番	K100LU
コードNo.	

A3A

株式会社マキシンコー　名張工場