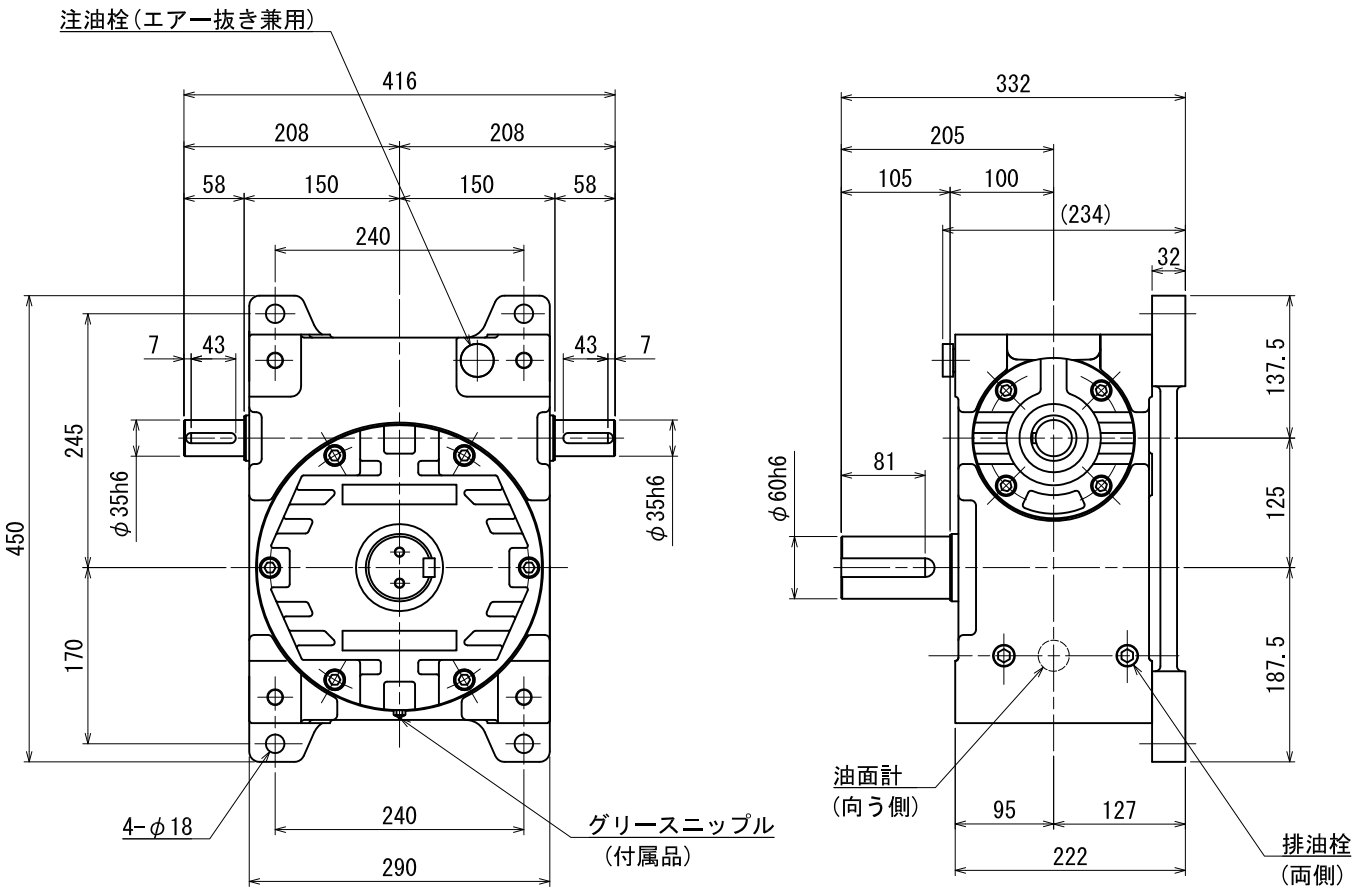

付属品

入力軸キー	10x8x43 (片丸)	2本
出力軸キー	18X11x81(両角)	1本
グリースニップル		1個

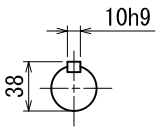

入力軸
(尺度1/4)

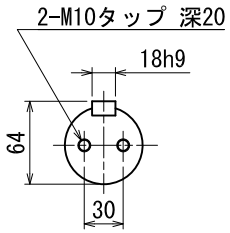

出力軸
(尺度1/4)

名称	マキシンコー 一段ウォーム減速機 外形寸法図		
形式・型番	MAKP125YU※		
許容入力動力	kW		
入力軸回転速度	rpm		
出力軸回転速度	rpm		
減速比(※)			
許容出力軸トルク	N·m		
運転時間			
荷重条件			
技術課			
認可	照合	製図	
北岡 2016. 4.13		Y.K	
尺度	1/5		
投影法	第三角法		
作成日	2006年 4月13日		
図番	NA3S-W150372		
コードNo.			

A3P

株式会社マキシンコー　名張工場