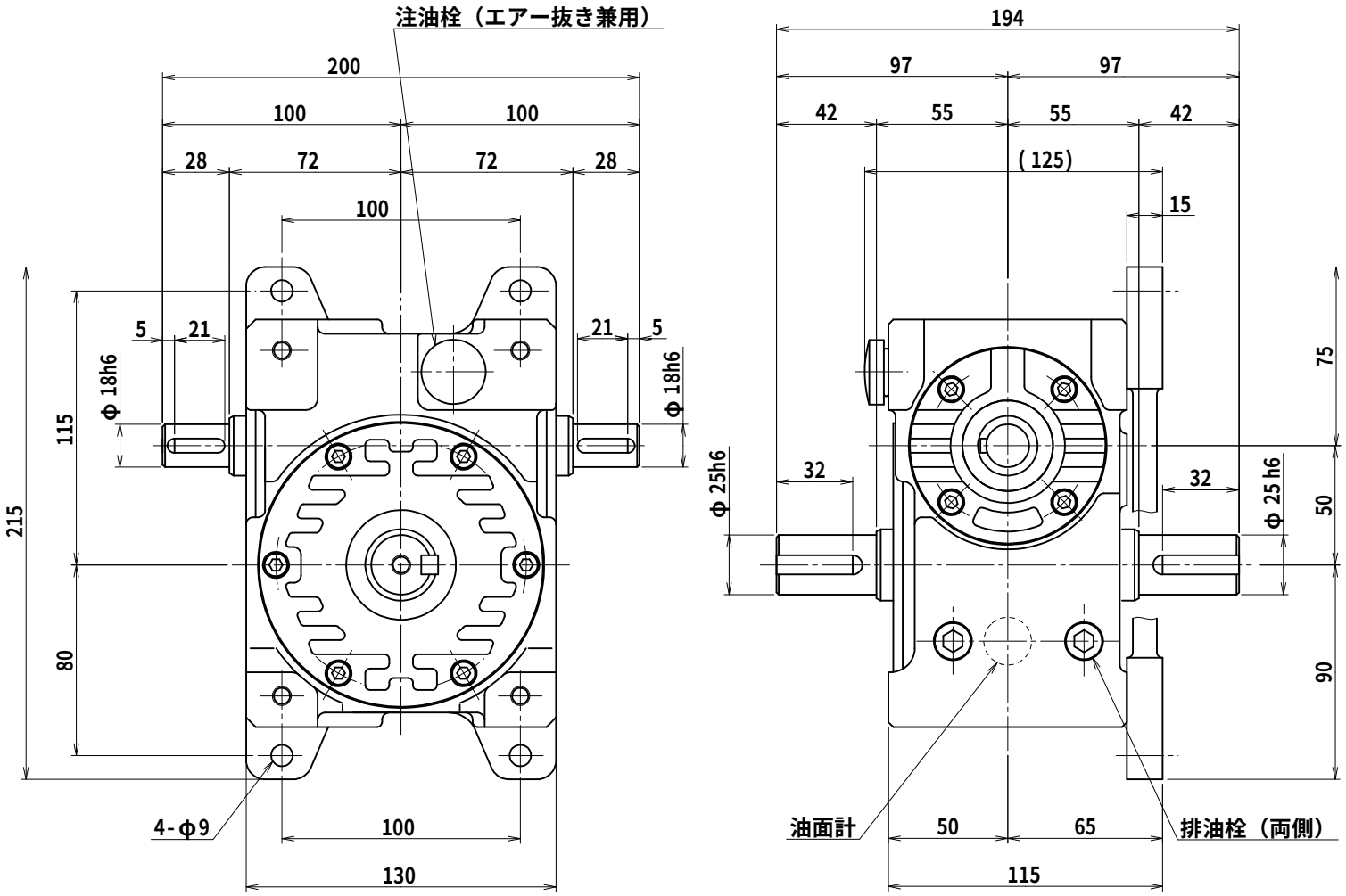

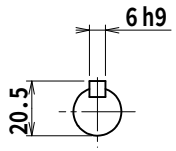

入力軸
(尺度 1/2)

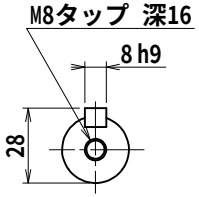

出力軸
(尺度 1/2)

番号	改訂理由	年月日	署名

名称	マキシンコー 一段ウォーム減速機 外形寸法図
形式・型番	MAKP50YC※
許容入力動力	kW
入力軸回転速度	rpm
出力軸回転速度	rpm
減 速 比（※）	
許容出力軸トルク	N･m
運 転 時 間	
荷 重 条 件	

技術課

認可	照合	製図
小園 '11.08.31		H.K.

尺 度	1/2
投影法	第三角法
作成日	2011年 8月31日
図 番	MAKP050YC
コードNo.	・

A３A

株式会社マキシンコー　名張工場