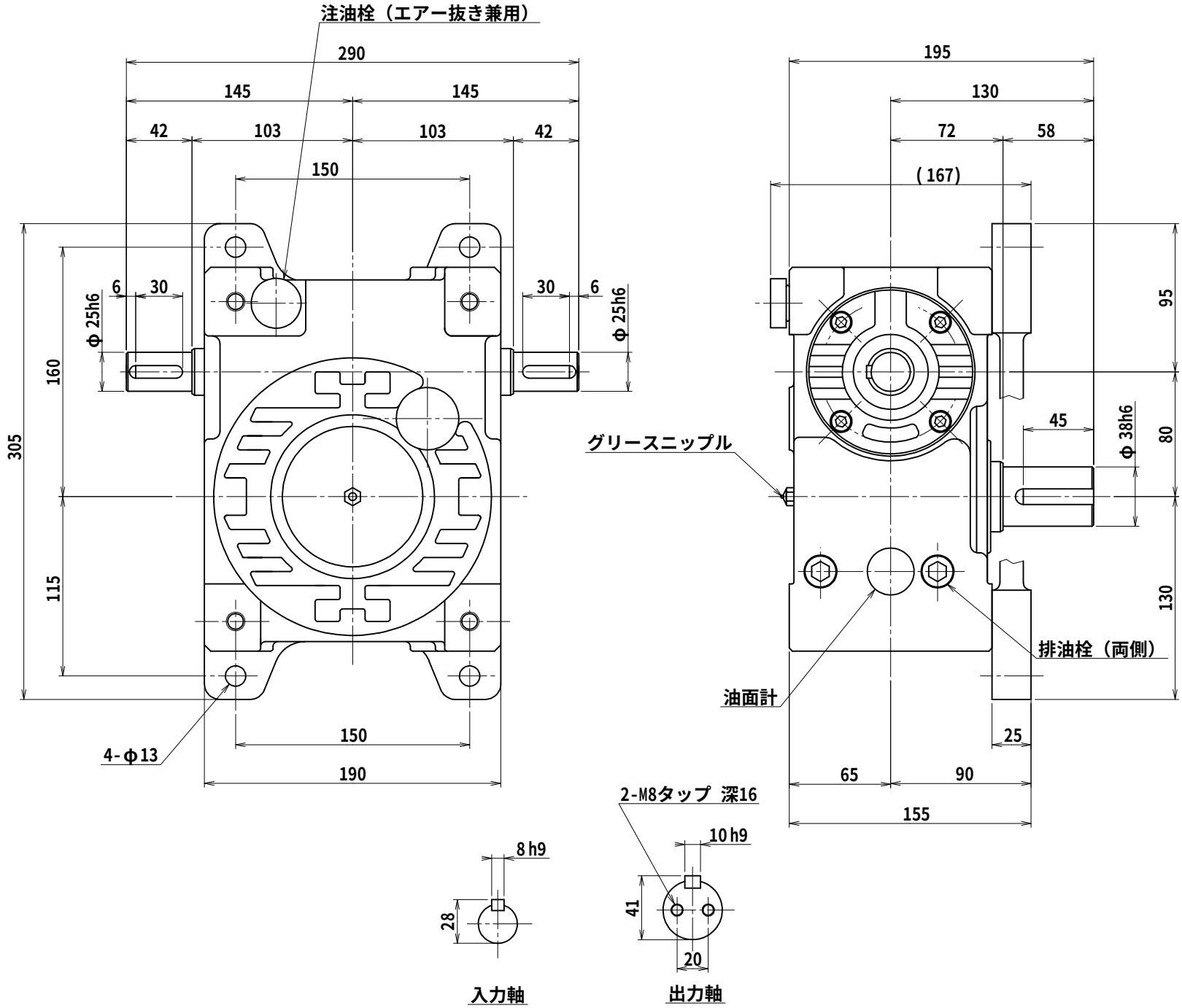

番号	改訂理由	年月日	署名

名称	マキシンコー 一段ウォーム減速機 外形寸法図
形式・型番	MAKP80YD※
許容入力動力	kW
入力軸回転速度	rpm
出力軸回転速度	rpm
減 速 比（※）	
許容出力軸トルク	N･m
運 転 時 間	
荷 重 条 件	

技術課

認可		照合	製図
	小園 2011.11.22		H.K.

尺 度	1/2.5
投影法	第三角法
作成日	2011年11月22日
図 番	MAKP080YD
コードNo.	

A３A

株式会社マキシンコー　名張工場