番号	改訂理由	年月日	署名

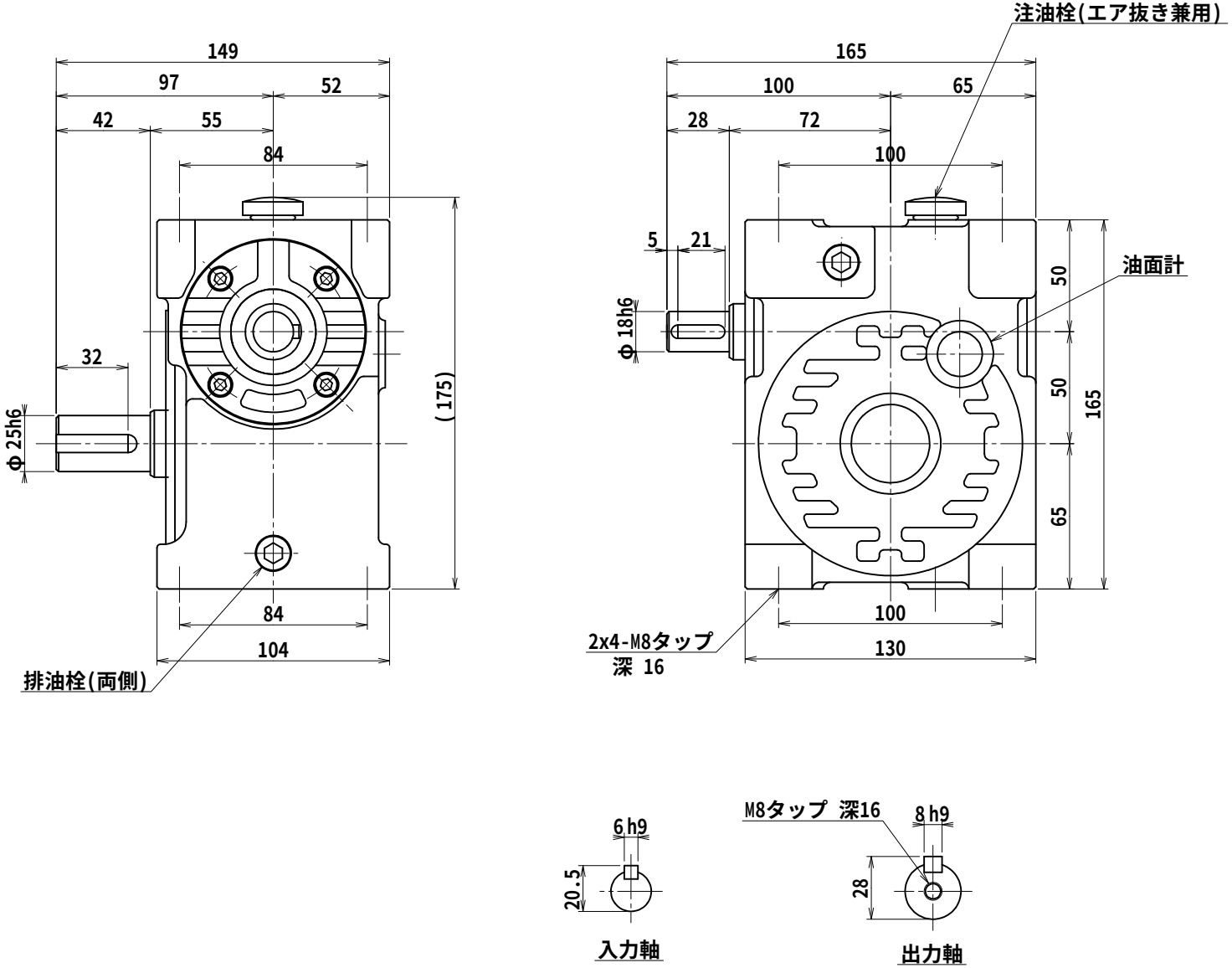

名称	マキシンコー 一段ウォーム減速機 外形寸法図
形式・型番	MAW50L※
許容入力動力	kW
入力軸回転速度	rpm
出力軸回転速度	rpm
減速比(※)	
許容出力軸トルク	N･m
運 転 時 間	
荷 重 条 件	

技術課

認可	照合	製図
小園 '11/08/22		H.K.

尺 度	1/2
投影法	第三角法
作成日	2011年 8月22日
図 番	MAW050L
コードNo.	.

A3A

株式会社マキシンコー　名張工場