番号	改訂理由	年月日	署名

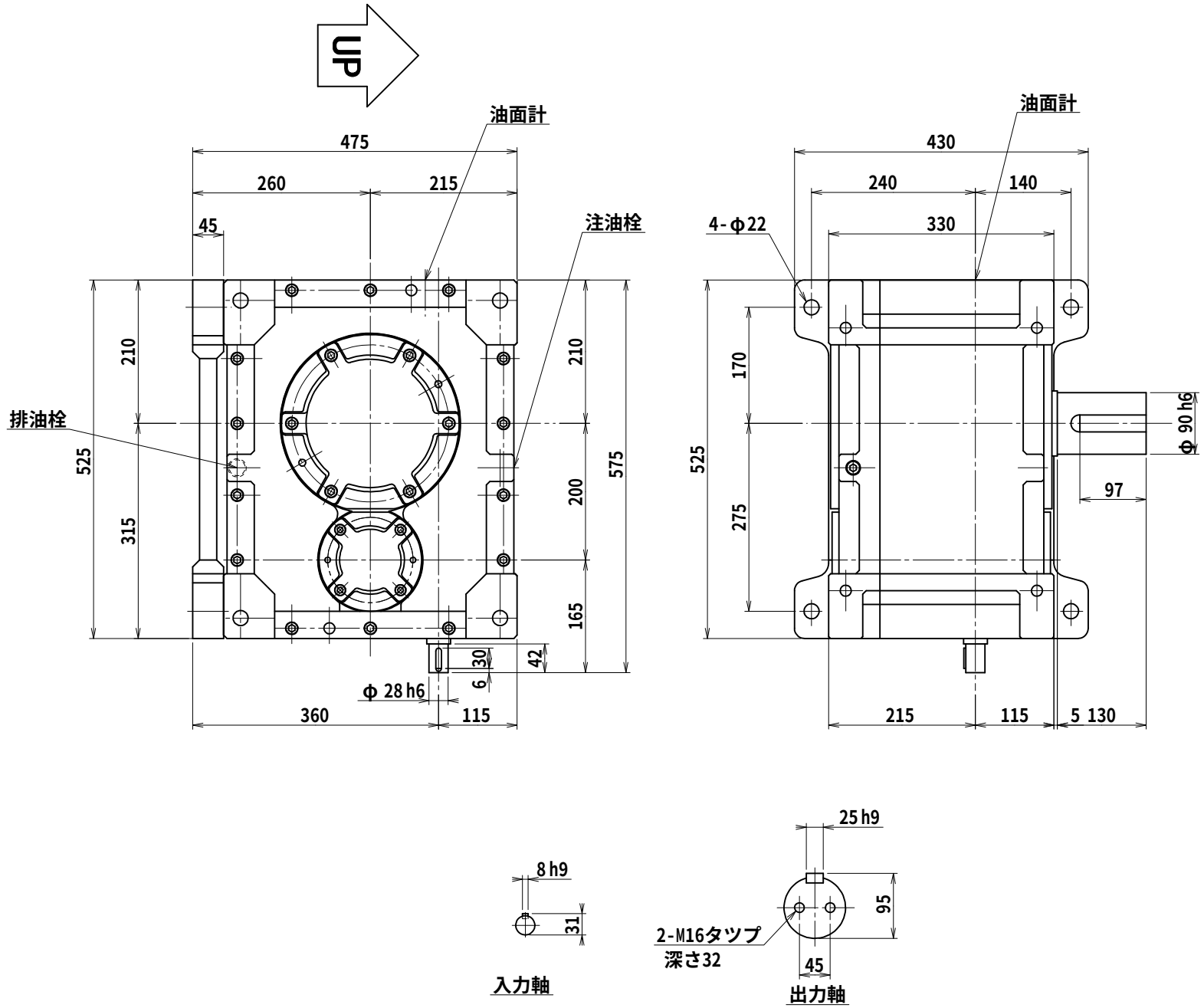

名称	マキシンコー ウオーム／ヘリカル減速機 外形寸法図
形式・型番	MAFWP200R※
許容入力動力	kW
入力軸回転速度	rpm
出力軸回転速度	rpm
減速比(※)	
許容出力軸トルク	N･m
運転時間	
荷重条件	

技術課

認可		照合	製図
	北岡 '09.07.02		岩名

尺度	1/6
投影法	第三角法
作成日	2009年07月02日
図番	MAFWP200R
コードNo.	

A3A

株式会社マキシンコー　名張工場