番号	改訂理由	年月日	署名

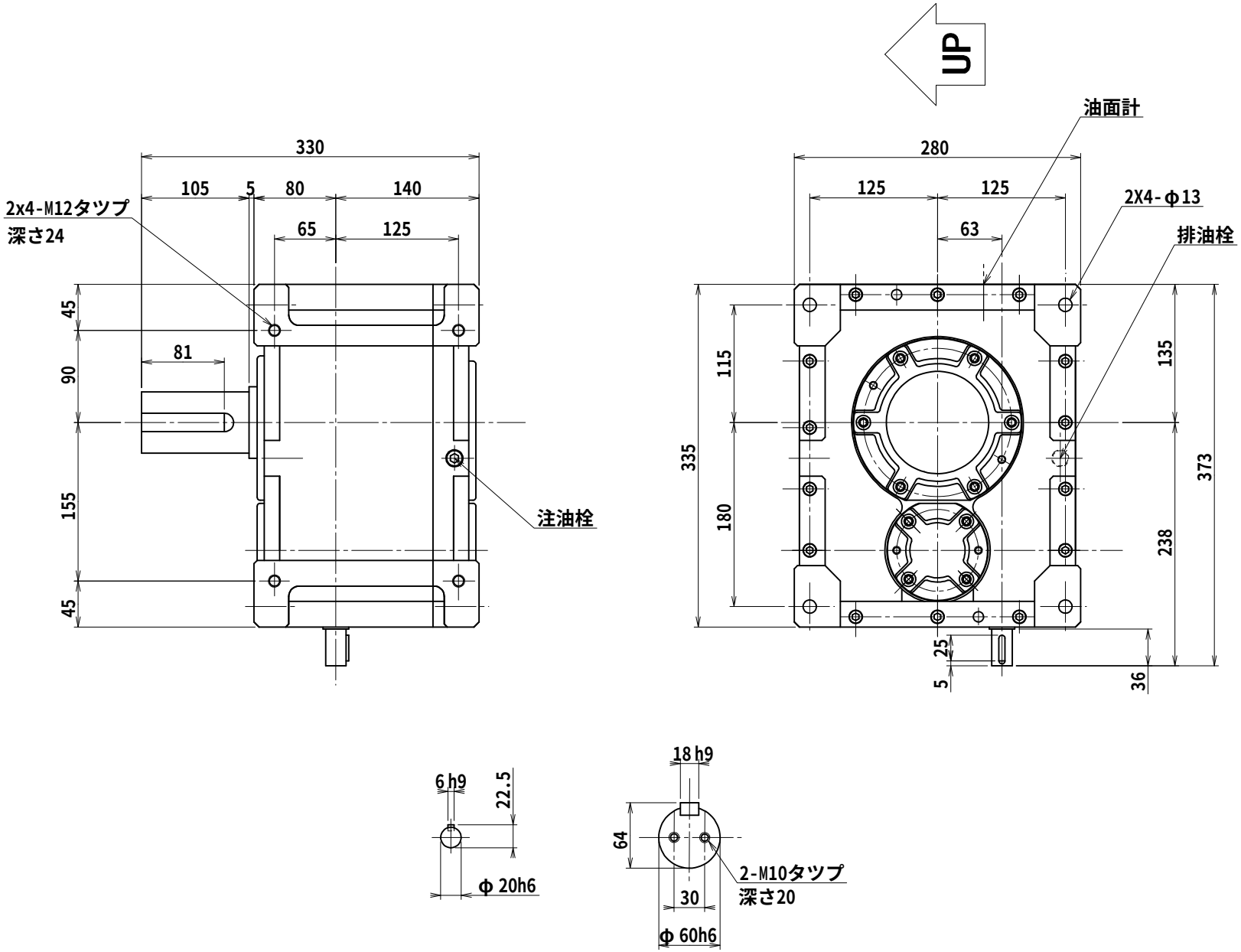

名称	マキシンコー ウオーム／ヘリカル減速機 外形寸法図
形式・型番	MAFB125L※
許容入力動力	kW
入力軸回転速度	rpm
出力軸回転速度	rpm
減速比（※）	
許容出力軸トルク	N･m
運転時間	
荷重条件	

技術課

認可	照合	製図
植田 '06.4.11		H.K.

尺度	1/4
投影法	第三角法
作成日	2006年 4月10日
図番	MAFB125L
コードNo.	

A３A

株式会社マキシンコー　名張工場