番号	改訂理由	年月日	署名

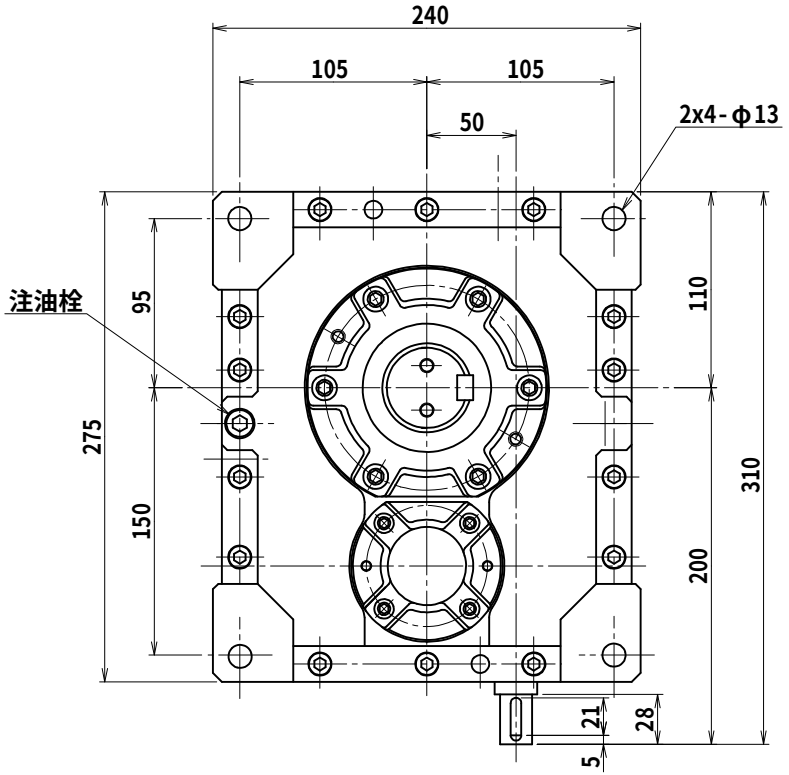

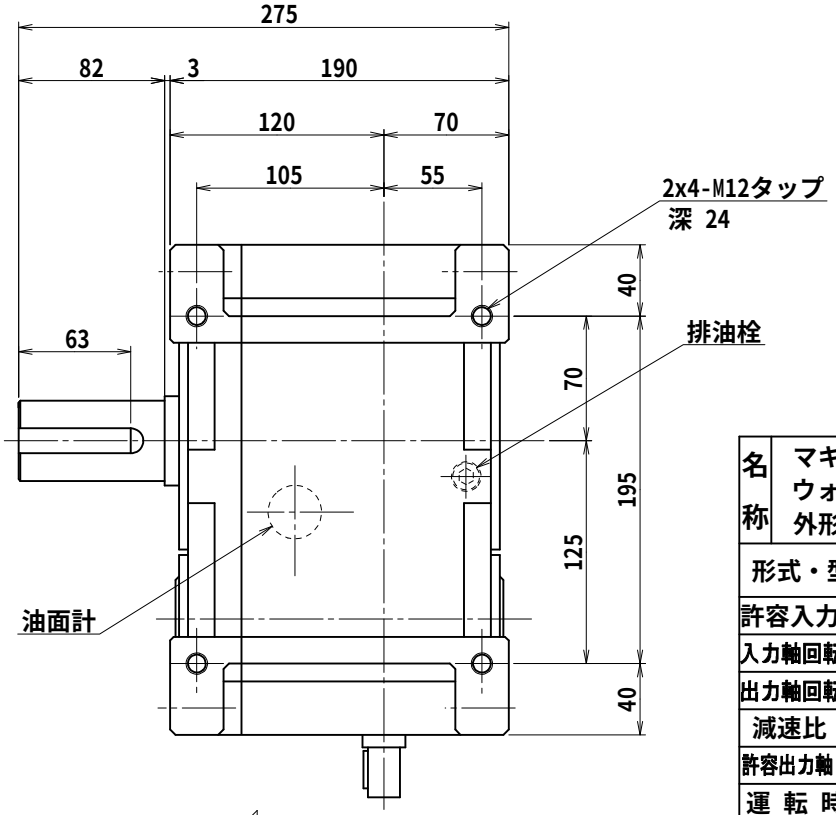

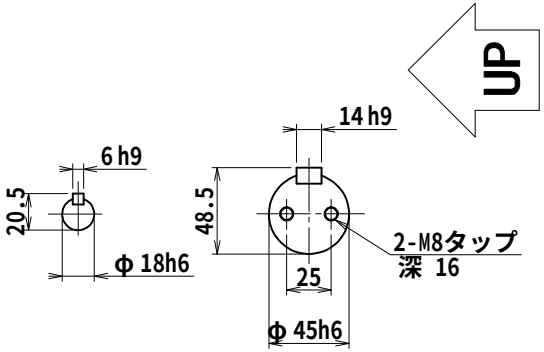

入力軸
(尺度1/3)

出力軸
(尺度1/3)

名称	マキシンコー ウォーム/ヘリカル減速機 外形寸法図
形式・型番	MAFK100LU※
許容入力動力	kW
入力軸回転速度	rpm
出力軸回転速度	rpm
減速比（※）	
許容出力軸トルク	N･m
運転時間	
荷重条件	

技術課

認可		照合	製図
中森 2012.10.23		岩名 2012.10.23	北岡

尺度	1/3
投影法	第三角法
作成日	2006年 8月17日
図番	MAFK100LU
コードNo.	

A３A

株式会社マキシンコー　名張工場