番号	改訂理由	年月日	署名

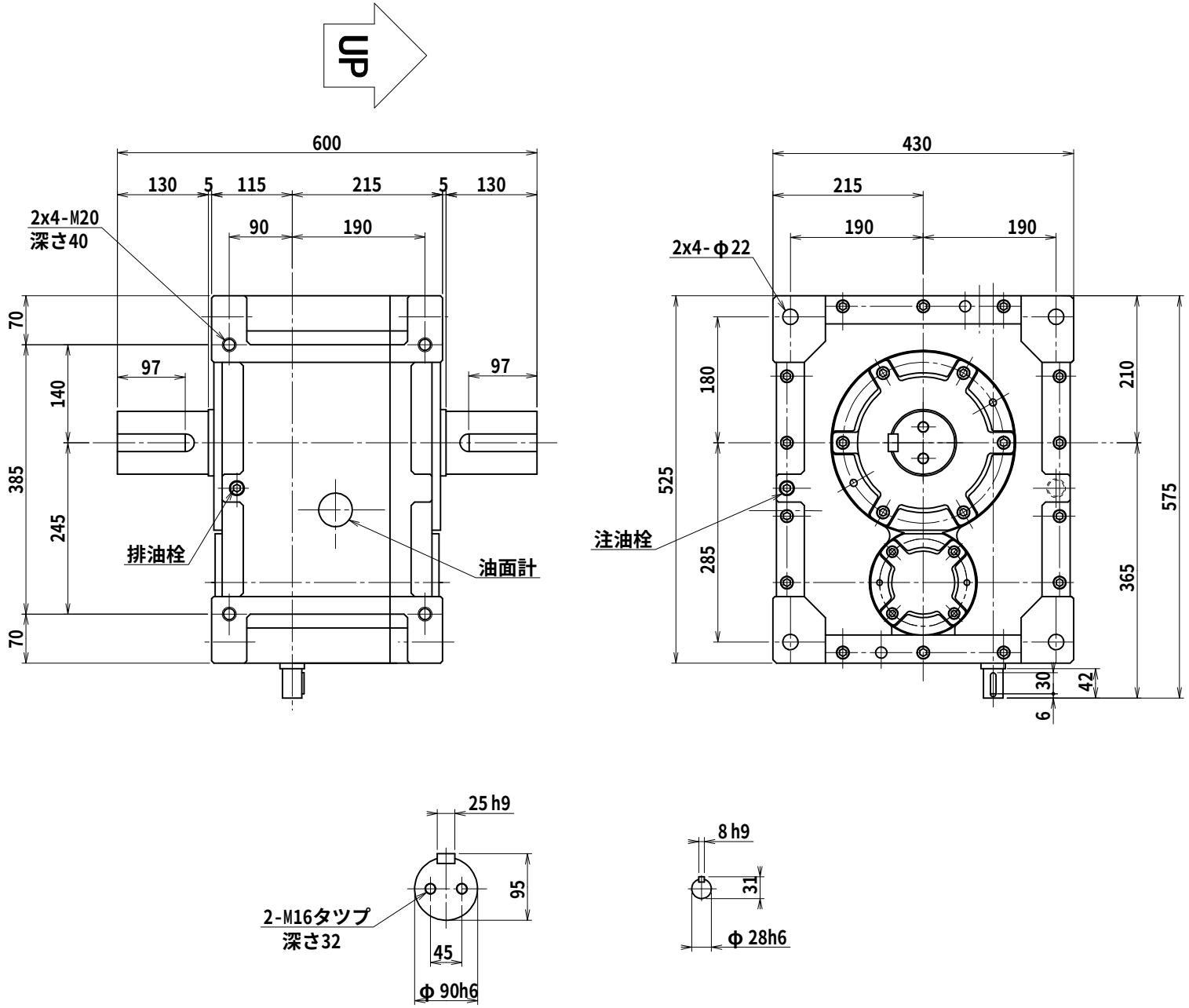

名称	マキシンコー ウオーム／ヘリカル減速機 外形寸法図		
形式・型番	MAFK200LC※		
許容入力動力	kW		
入力軸回転速度	rpm		
出力軸回転速度	rpm		
減　速　比			
許容出力軸トルク	N･m		
運 転 時 間			
荷 重 条 件			
技術課			
認可	小園 '11.12.13	照合	製図 H.K.
尺　度	1/6		
投影法	第三角法		
作成日	2011年12月13日		
図　番	MAFK200LC		
コードNo.			

A３A

株式会社マキシンコー　名張工場