番号	改訂理由	年月日	署名

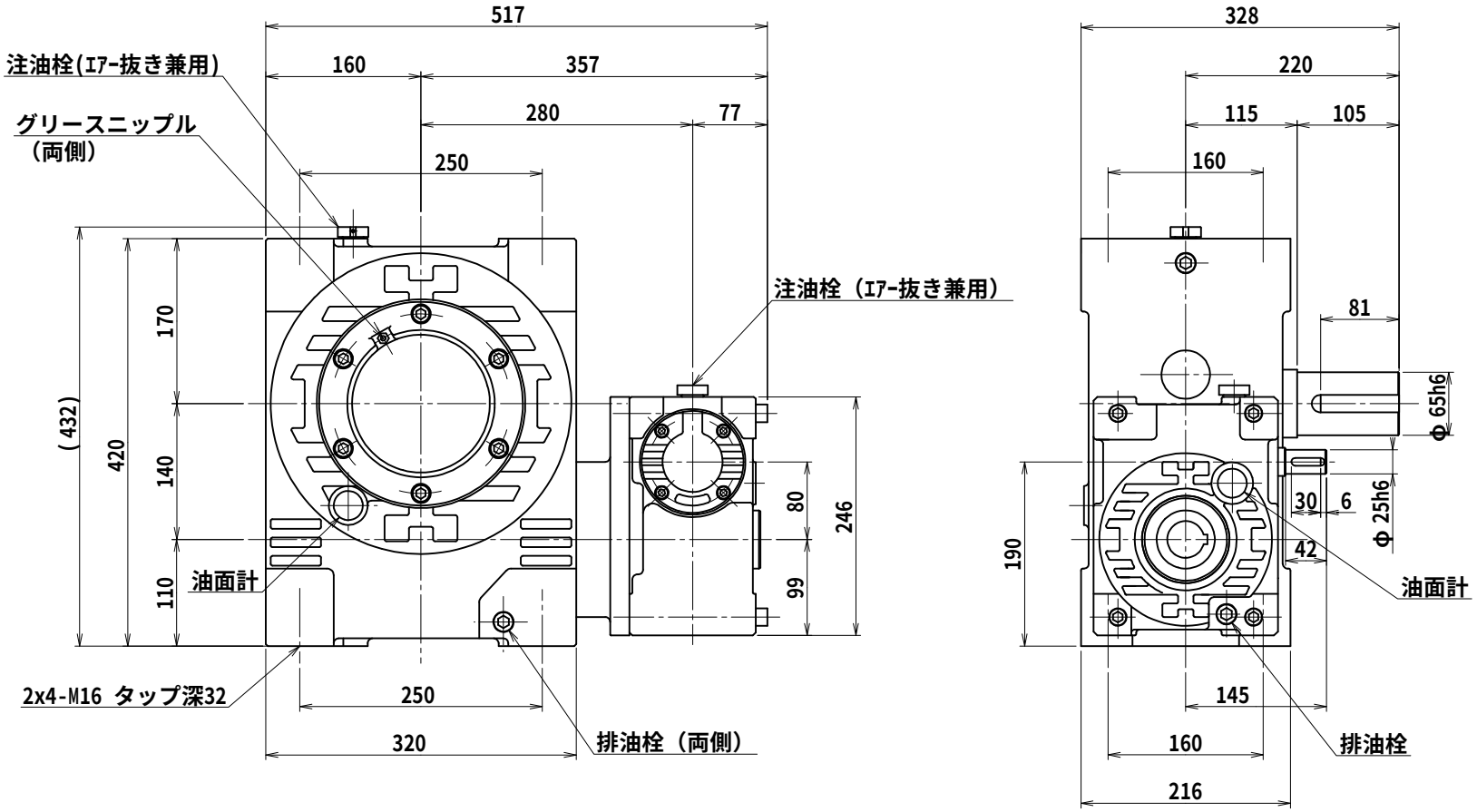

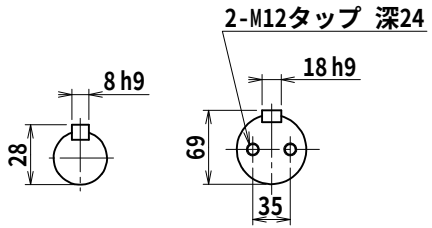

入力軸
(尺度 1/2.5)

出力軸
(尺度1/5)

名称	マキシンコー 二段ウォーム減速機 外形寸法図
形式・型番	MAHB140RK※
許容入力動力	kW
入力軸回転速度	rpm
出力軸回転速度	rpm
減速比（※）	
許容出力軸トルク	N･m
運転時間	
荷重条件	

技術課

認可	照合	製図
小園 '12.10.31		H.K.

尺度	1/5
投影法	第三角法
作成日	2012年10月31日
図番	MAHB140RK
コードNo.	.

A３A

株式会社マキシンコー　名張工場