番号	改訂理由	年月日	署名

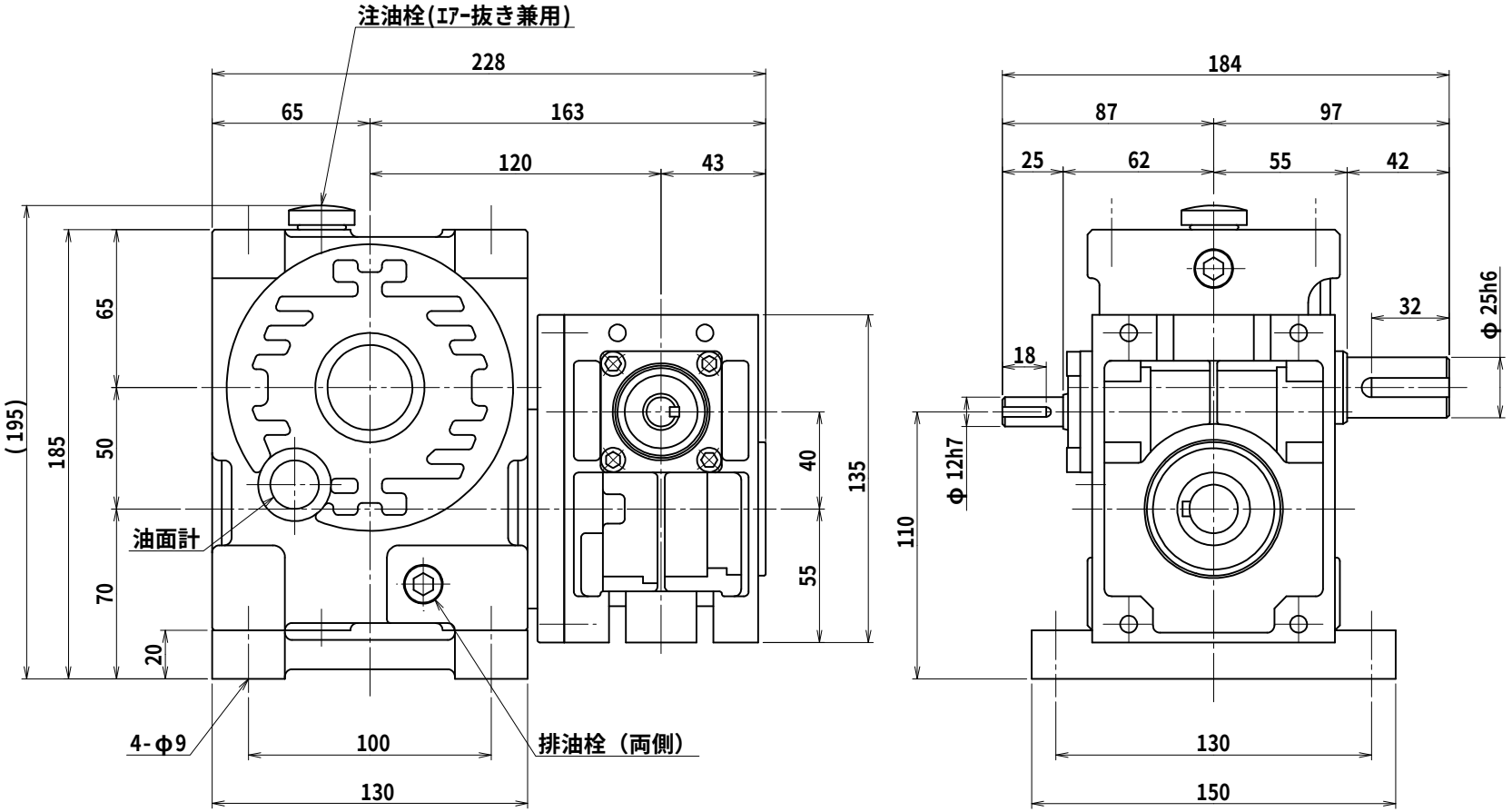

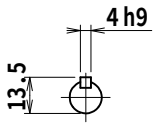

入力軸

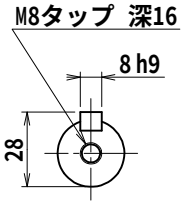

出力軸

名称	マキシンコー 二段ウォーム減速機 外形寸法図
形式・型番	MAHBP50LM※
許容入力動力	kW
入力軸回転速度	rpm
出力軸回転速度	rpm
減 速 比（※）	
許容出力軸トルク	N･m
運 転 時 間	
荷 重 条 件	

技術課

認可		照合	製図
	小園 '12.01.20		北岡

尺 度	1/2
投影法	第三角法
作成日	2007年12月 5日
図 番	MAHBP50LM
コードNo.	

A３A

株式会社マキシンコー　名張工場