番号	改訂理由	年月日	署名

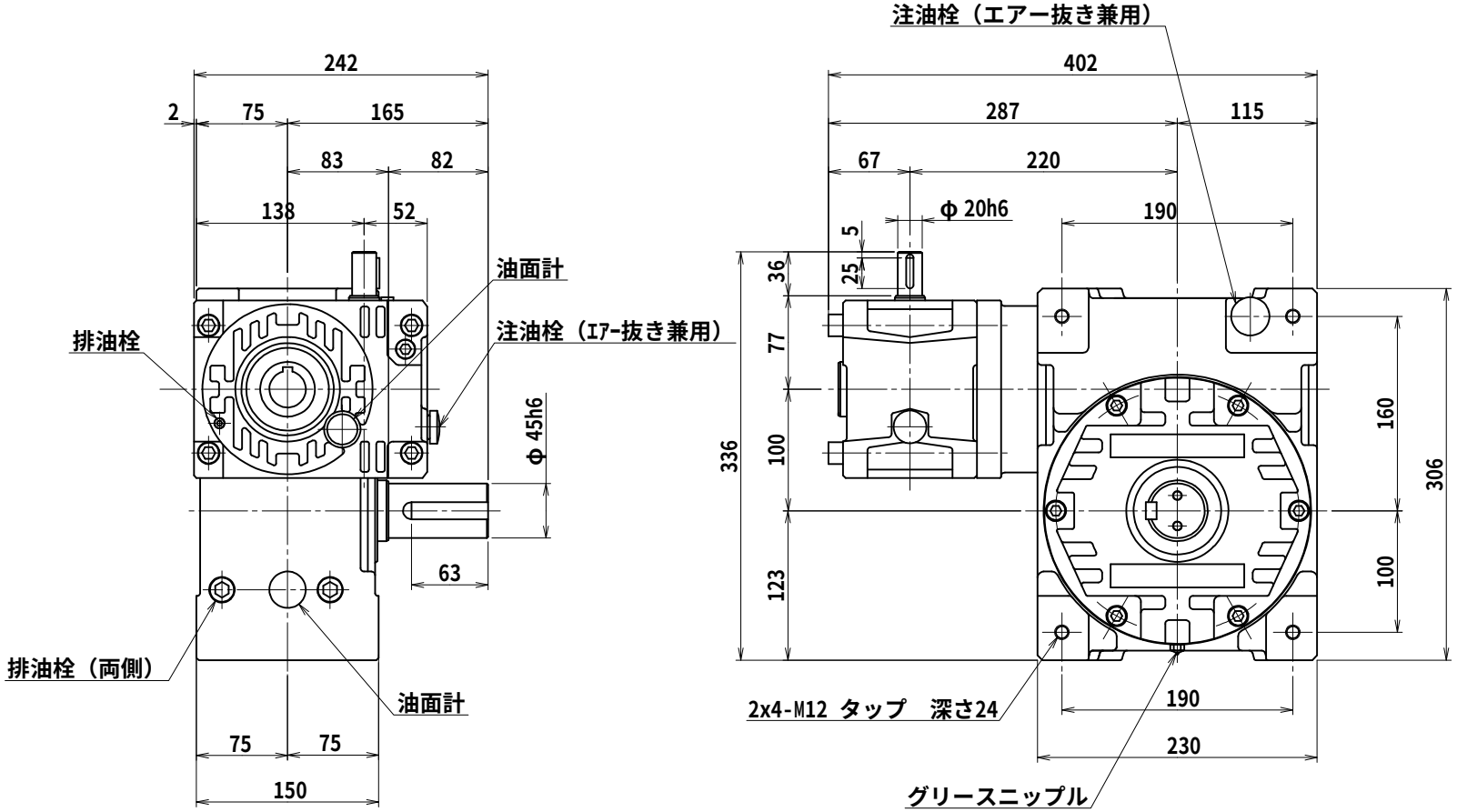

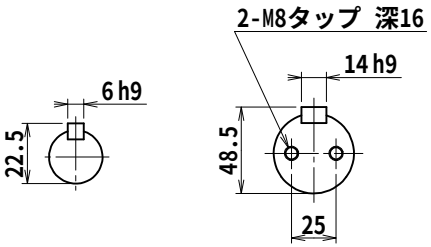

入力軸
（尺度 1/2）

出力軸
（尺度 1/3）

名称	マキシンコー 二段ウォーム減速機 外形寸法図
形式・型番	MAHK100LU※
許容入力動力	kW
入力軸回転速度	rpm
出力軸回転速度	rpm
減速比(※)	
許容出力軸トルク	N･m
運転時間	
荷重条件	

技術課

認可		照合	製図
	小園 2012.11.13		H.K.

尺度	1/4
投影法	第三角法
作成日	2012年11月13日
図番	MAHK100LU
コードNo.	.

A３A

株式会社マキシンコー　名張工場