番号	改訂理由	年月日	署名

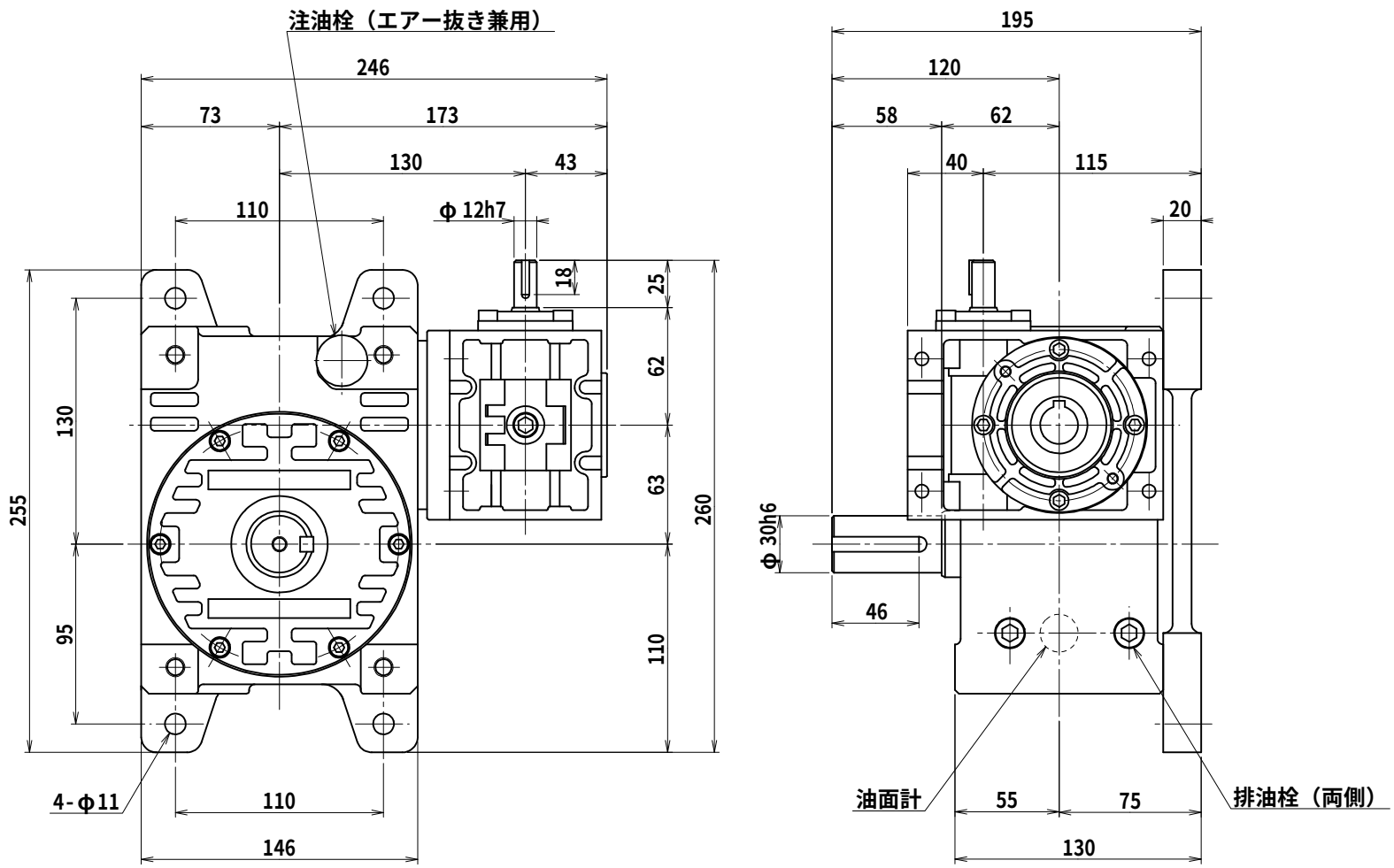

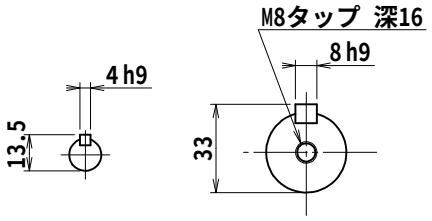

入力軸
（尺度 1/2）

出力軸
（尺度 1/2）

名称	マキシンコー 二段ウォーム減速機 外形寸法図
形式・型番	MAHKP63RU※
許容入力動力	kW
入力軸回転速度	rpm
出力軸回転速度	rpm
減 速 比（※）	
許容出力軸トルク	N･m
運 転 時 間	
荷 重 条 件	

技術課

認可		照合	製図
小園 2007.12.07			北岡

尺 度	1/2.5
投影法	第三角法
作成日	2007年12月 6日
図 番	MAHKP63RU
コードNo.	・

A３A

株式会社マキシンコー　名張工場