番号	改訂理由	年月日	署名

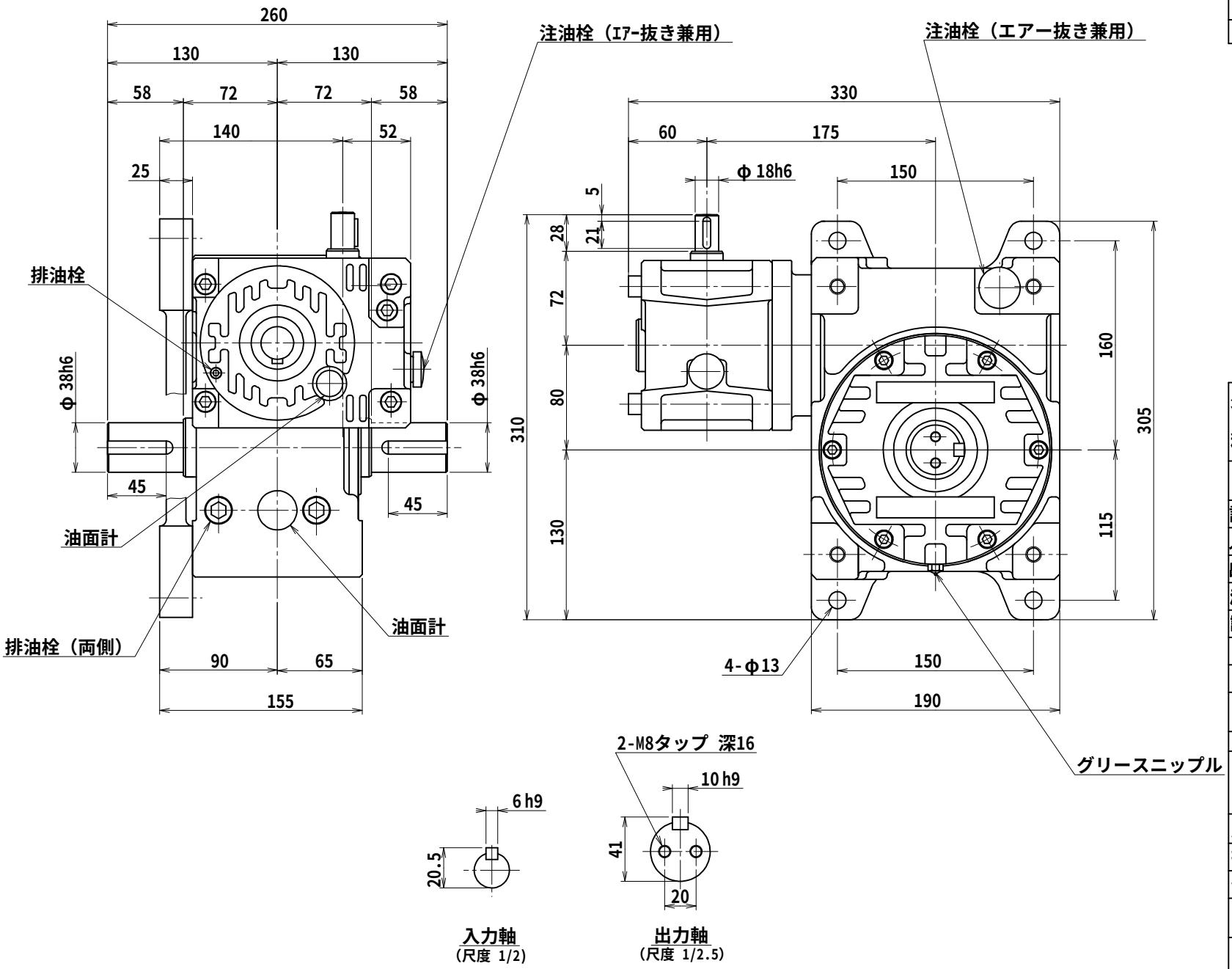

名称	マキシンコー 二段ウォーム減速機 外形寸法図
形式・型番	MAHKP80LC※
許容入力動力	kW
入力軸回転速度	rpm
出力軸回転速度	rpm
減 速 比（※）	
許容出力軸トルク	N･m
運 転 時 間	
荷 重 条 件	

技術課

認可		照合	製図
	小園 2012.11.12		H.K.

尺 度	1/3
投影法	第三角法
作成日	2012年11月12日
図 番	MAHKP80LC
コードNo.	

A３A

株式会社マキシンコー　名張工場