番号	改訂理由	年月日	署名

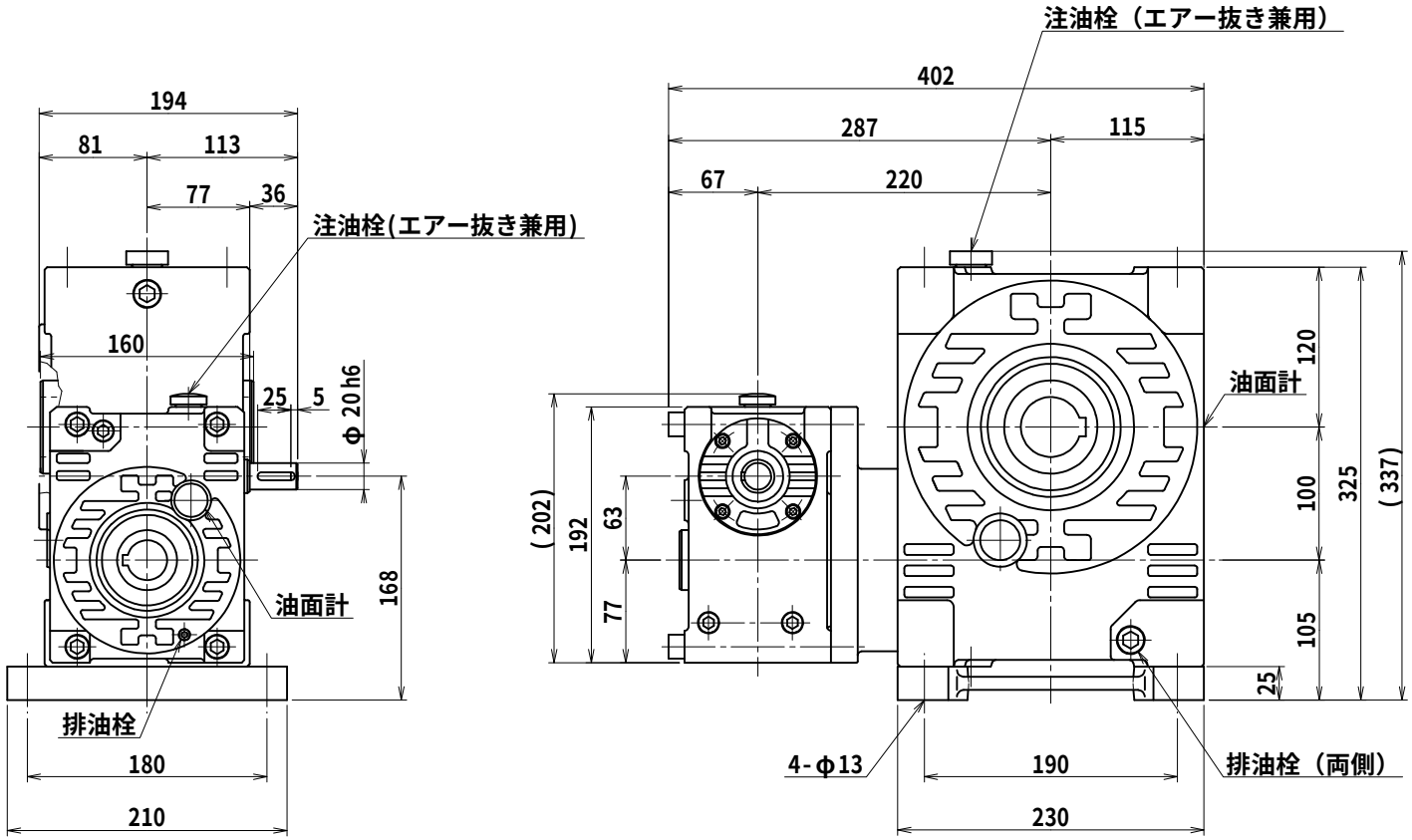

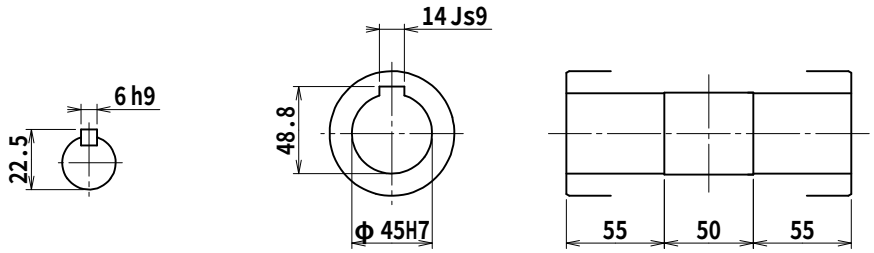

入力軸
(尺度 1/2)

出力軸
(尺度1/3)

出力軸内部詳細
(尺度1/3)

名称	マキシンコー 二段ウォーム減速機 外形寸法図
形式・型番	MAHOBP100R※
許容入力動力	kW
入力軸回転速度	rpm
出力軸回転速度	rpm
減 速 比(※)	
許容出力軸トルク	N･m
運 転 時 間	
荷 重 条 件	

技術課

認可		照合	製図
中森 '12. 7.20			岩名

尺 度	1/4
投影法	第三角法
作成日	2012年 7月20日
図 番	MAHOBP100R
コードNo.	・

A３A

株式会社マキシンコー　名張工場