番号	改訂理由	年月日	署名

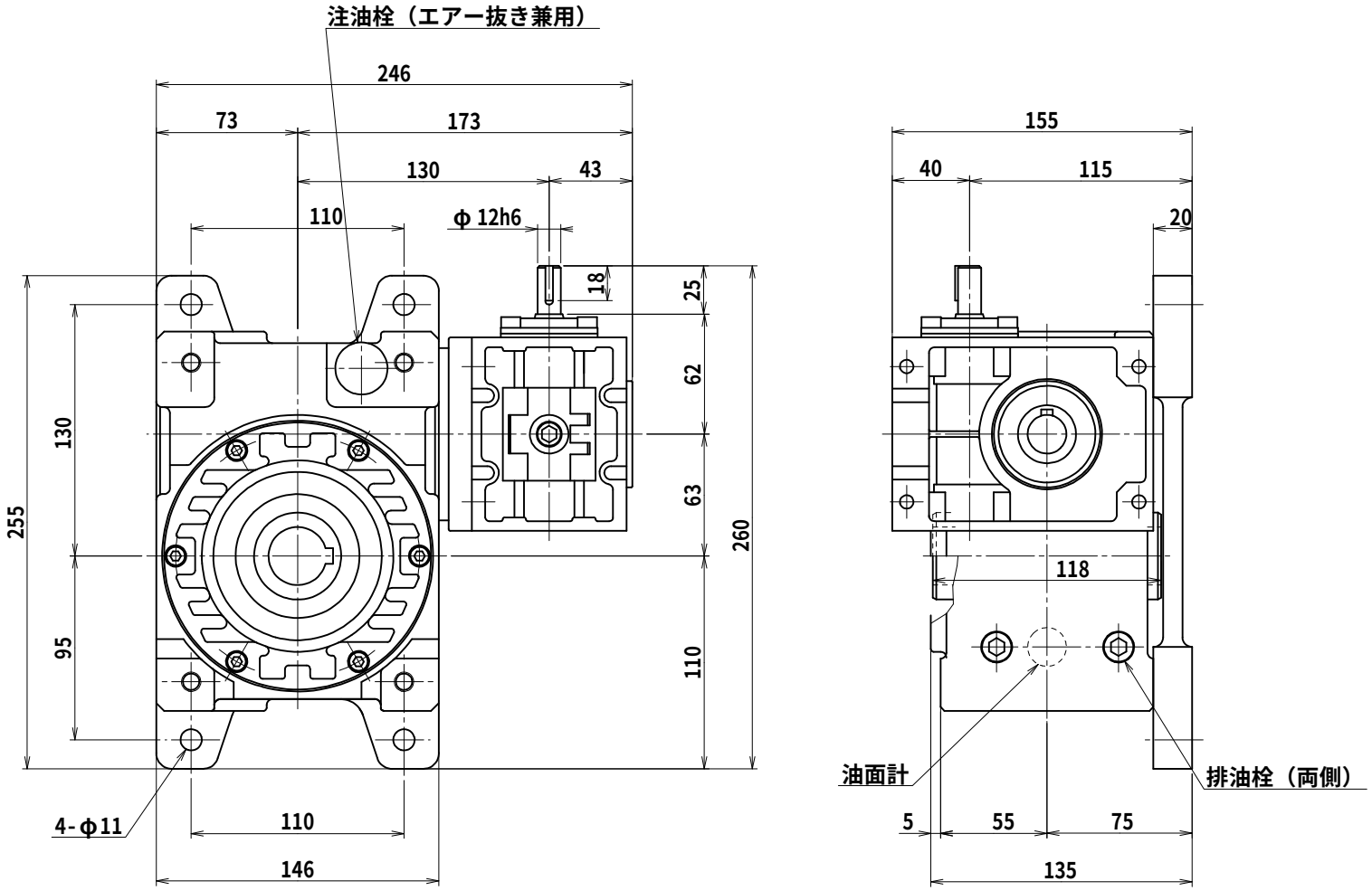

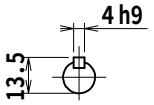

入力軸
（尺度 1/2）

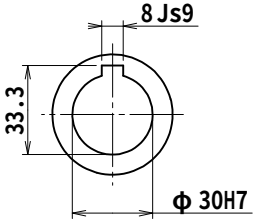

出力軸
（尺度 1/2）

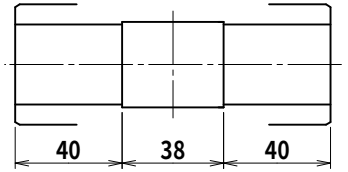

出力軸内部詳細
（尺度 1/2）

名称	マキシンコー 二段ウォーム減速機 外形寸法図
形式・型番	MAHOKP63R※
許容入力動力	kW
入力軸回転速度	rpm
出力軸回転速度	rpm
減 速 比(※)	
許容出力軸トルク	N･m
運 転 時 間	
荷 重 条 件	

技術課

認可	照合	製図
小園 2012.11.30		H.K.

尺 度	1/2.5
投影法	第三角法
作成日	2012年11月30日
図 番	MAHOKP63R
コードNo.	・

A３A

株式会社マキシンコー　名張工場