番号	改訂理由	年月日	署名

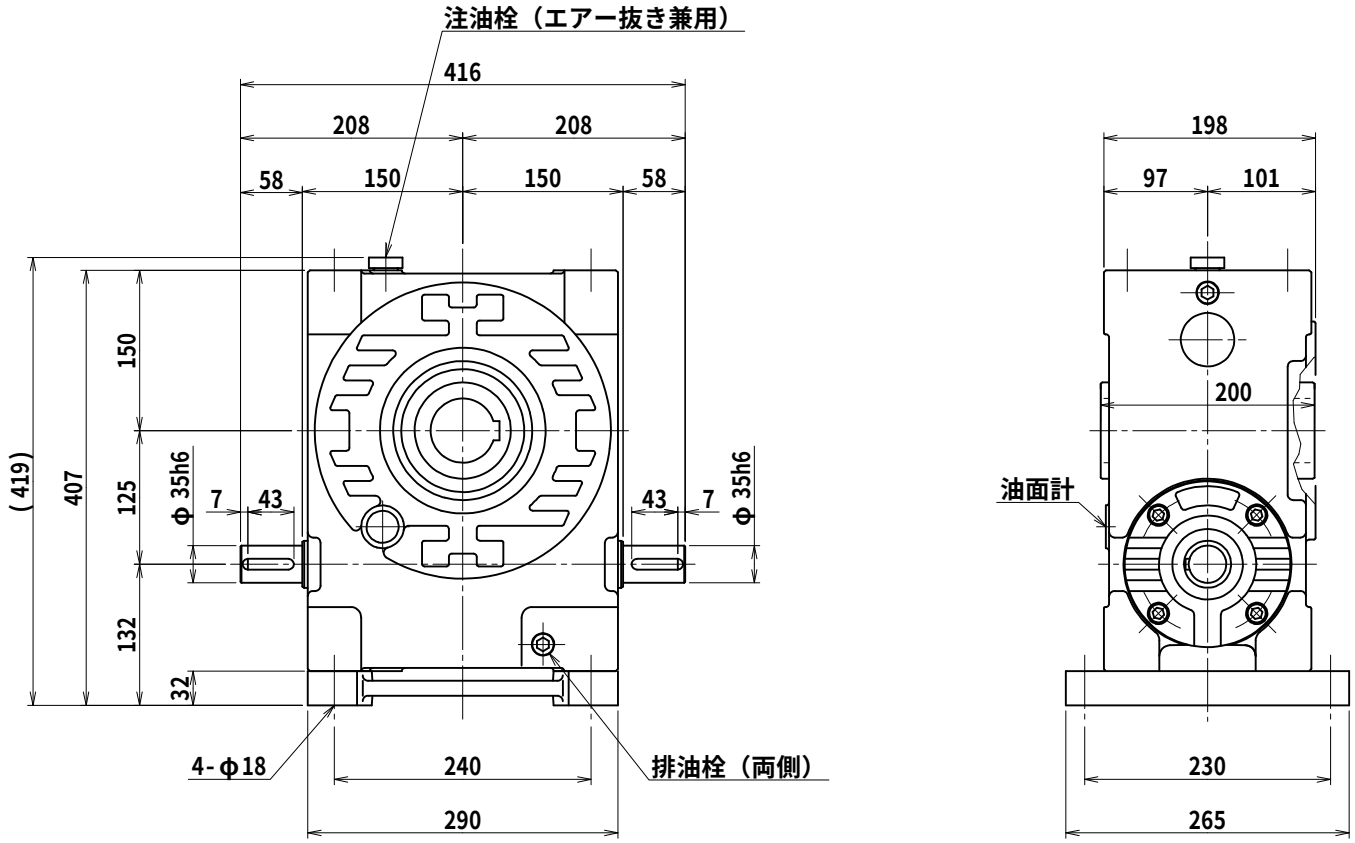

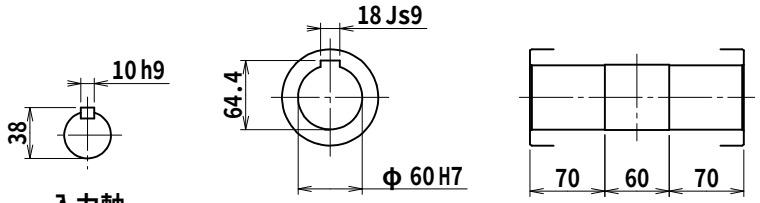

入力軸
(尺度1/4)

出力軸
(尺度1/5)

出力軸内部詳細
(尺度1/5)

名称	マキシンコー 一段ウォーム減速機 外形寸法図
形式・型番	MAOBP125Y※
許容入力動力	kW
入力軸回転速度	rpm
出力軸回転速度	rpm
減速比(※)	
許容出力軸トルク	N･m
運転時間	
荷重条件	

技術課

認可		照合	製図
	小園 '11.12.06		H.K.

尺度	1/5
投影法	第三角法
作成日	2011年12月 6日
図番	MAOBP125Y
コードNo.	・

A3A

株式会社マキシンコー　名張工場