番号	改訂理由	年月日	署名

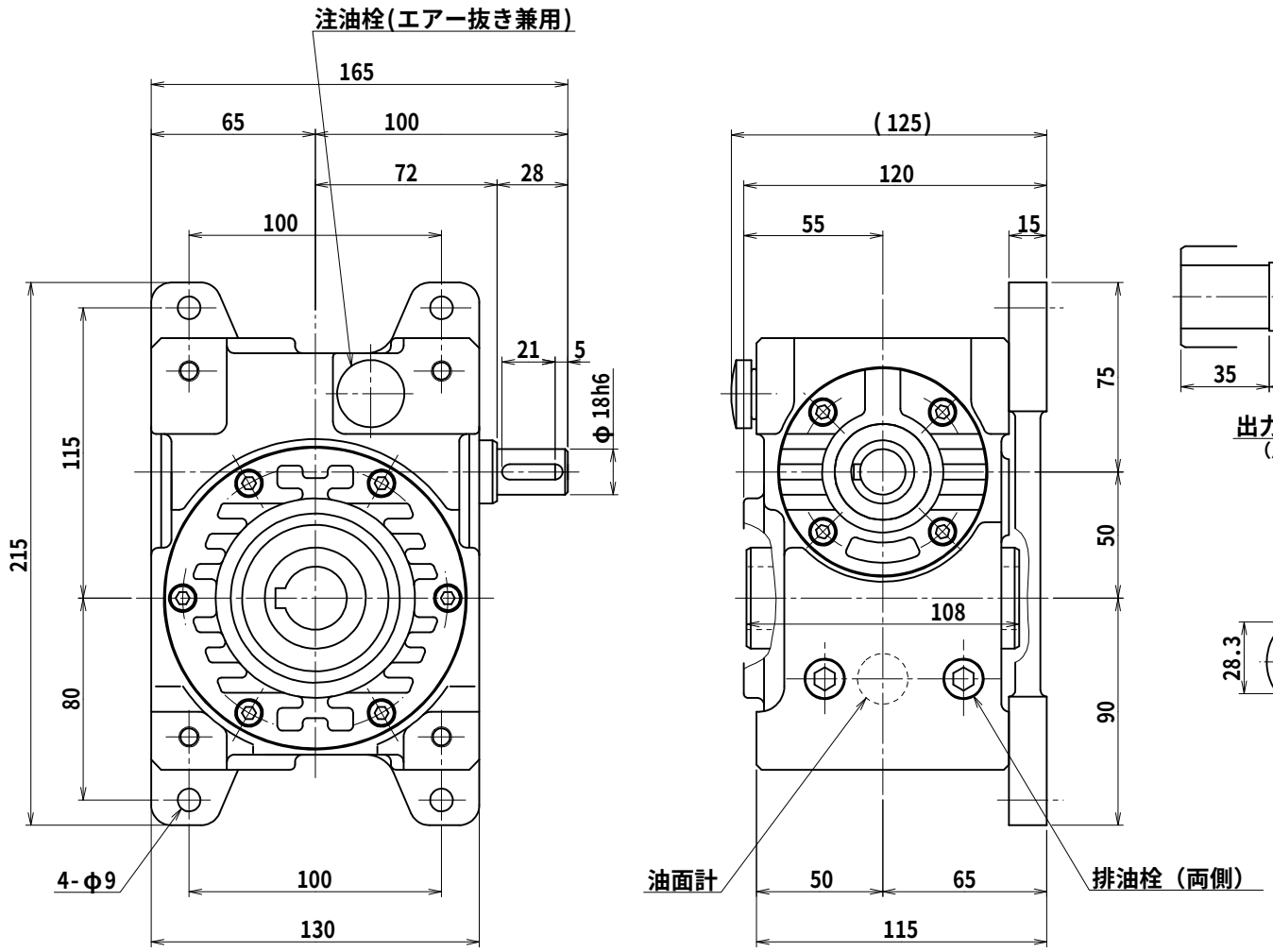

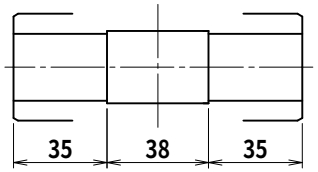

出力軸内部詳細
(尺度 1/2)

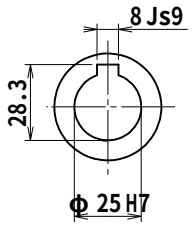

出力軸
(尺度 1/2)

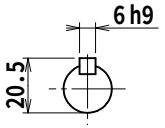

入力軸
(尺度 1/2)

名称	マキシンコー 一段ウォーム減速機 外形寸法図
形式・型番	MAOKP50L※
許容入力動力	kW
入力軸回転速度	rpm
出力軸回転速度	rpm
減速比(※)	
許容出力軸トルク	N･m
運転時間	
荷重条件	

技術課

認可	照合	製図
小園 '11.12.07		北岡

尺度	1/2
投影法	第三角法
作成日	2007年 1月31日
図番	MAOKP050L
コードNo.	

A3A

株式会社マキシンコー　名張工場